CE

dirna Bergstrom

bycool

green line

COMPACT

TRP

Montageanweisungen

Istruzioni di Montaggio

Instrukcja montażu

GE	German
IT	Italian
PL	Polish

F-4218 rev.01

220AA28001

Empfehlungen Zur montage

- Vor und während der Montage bitte diese Anweisungen lesen und beachten.
- Benutzen Sie für jeden Arbeitsschritt die geeigneten Werkzeuge.

Elektrizität

- Zündschlüssel abziehen.
- Vor Montagebeginn die Batterie abklemmen.
- Den ordnungsgemäßen Anschluss und die korrekte Installation der Elektrokomponenten überprüfen.

⚠ Achtung

Sollte sich das Gerät während der Montage neigen, muss man mindestens 60 Minuten warten, nachdem es wieder in die horizontale Lage gebracht wurde, um es wieder einzuschalten.

⚠ Achtung

Wird die Klimaanlage im Kabinendach installiert, muss der obere Teil der Kabine mit einem Tuch oder einer Decke gegen eventuelle Kratzer geschützt werden. Bei der Installation der **Compact** auf dem Kabinendach muss darauf geachtet werden, dass mit Luken ausgestattete Kabinen über eine ausreichend stabile Struktur verfügen, um das Gewicht des Geräts Stand zu halten. Sollte das Fahrzeug über keine Luke verfügen und sollte es notwendig sein, das Kabinendach aufzuschneiden, bzw. sollte die vorhandene Struktur nicht ausreichend stabil sein (z.B. wenn sie aus Faser, Kunststoff usw. hergestellt ist), obliegt es dem Installateur zu entscheiden, ob das Kabinendach zur Vermeidung von Verformungen, Brüchen, undichten Stellen usw. verstärkt werden muss, und die hierfür notwendigen Mittel bereit zu stellen.

Bei Kabinen mit hohem Kunststoffdach des DAF XF 105 die entsprechenden Vorsichtsmaßnahmen treffen und das Gerät nur auf den Rippen der Kabine lagern, um das Einsacken des Faserteils zu vermeiden.

Werkzeuge

- Torx-Schraubenschlüssel
- Inbusschraubenschlüssel
- 10er, 13er, 14er, 20er Schraubenschlüssel
- Schere
- Metermaß

Mitgelieferte unterlagen

Montageanweisungen	1001188145
Benutzerleitfaden	1001188151
Fehlerdiagnose	1001188144
Garantie	220AA10017

Symbolik

Fragile

Achtung Gericht!

Elektrische Gefährdung

⚠ Warnhinweise

⚠ Der Installateur muss im Bereich Fahrzeug-Klimaanlagen ausreichend geschult sein.

⚠ **Dirna Bergstrom** übernimmt keine Verantwortung für Schäden oder Brüche aufgrund einer nicht ordnungsgemäßen Installation oder Bedienung des Geräts oder den Austausch von Teilen bzw. Umbauten, die ohne die erforderliche schriftliche Genehmigung durchgeführt wurden.

⚠ **Mit Kältemittel vorgefülltes Gerät. (*Kältemittelkreislauf nicht manipulieren*).**

⚠ Siehe **Garantieverfahren** des Produkts in der **Fehlerdiagnose**.

⚠ Siehe **Benutzerleitfaden** des Geräts für den ordnungsgemäßen Betrieb der Fernbedienung und des Bedienfelds.

⚠ Die folgenden Unterlagen müssen dem Benutzer nach der Installation ausgehändigt werden: **Benutzerleitfaden**, **Garantie** und **Fehlerdiagnose.**

WICHTIGER HINWEIS:

Dieses Dokument enthält die Montageanleitungen für folgende Modelle:

DAF XF 105 SPACE CAB EURO 5 (NICHT VERSTELLBARER SPOILER)

DAF XF 105 SPACE CAB EURO 5 (VERSTELLBARER SPOILER)

DAF XF SUPER SPACE CAB
EURO 5 UND EURO 6

EURO 5

EURO 6

DAF XF SPACE CAB
EURO 6

⚠ Vor Montabeginn vorderes Lufteintrittsgitter montieren.

DAF XF SPACE CAB
EURO 5 UND EURO 6

1 Lukendeckel und dessen Befestigungselemente ausbauen und diese dem Kunden aushändigen (*).

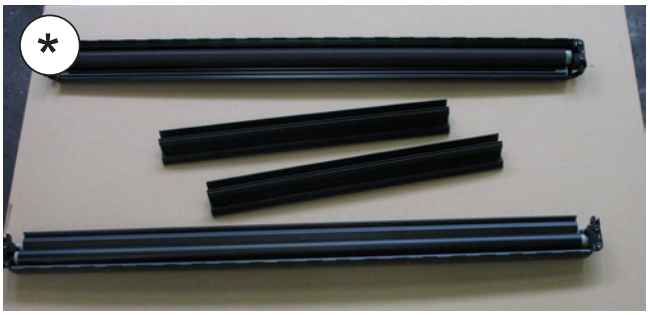

1a Vor dem Ankleben der EPDM-Dichtung die an der Decke klebenden Reste entfernen.

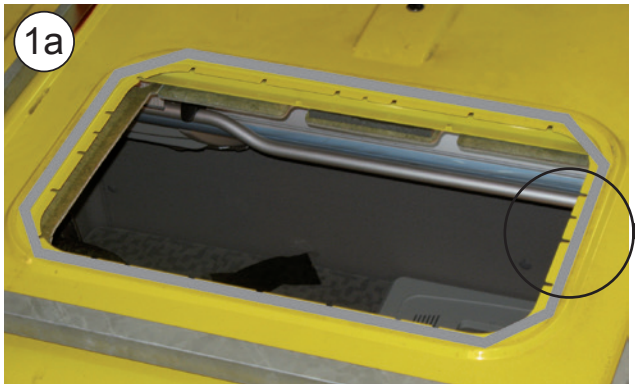

DAF XF SPACE CAB
EURO 5 UND EURO 6

1b Seitliche Zierblenden (*) herausziehen und in den hinteren Teil der Kabine versetzen.

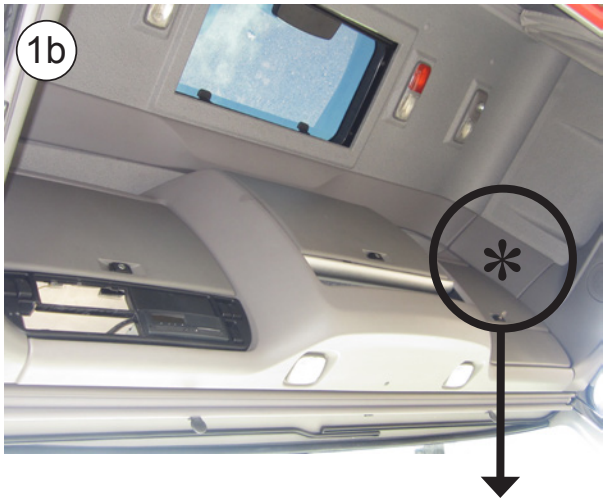

1c Vordere Zierblende (*) durch Ziehen nach unten ausbauen und Leuchtenklemmen herausziehen.

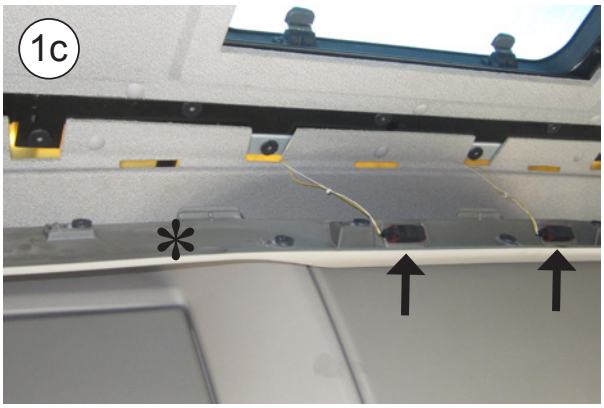

1d Befestigungssplinte des Bezugs mit Spezialwerkzeug an der Vorderseite ab der Gardinenstange herausnehmen.

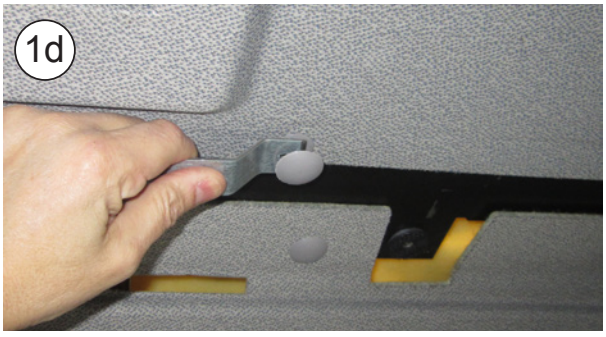

DAF XF SUPER SPACE CAB
EURO 5 UND EURO 6

1e Bezug nach unten verschieben und die vorderen Befestigungsschrauben der Gardinenstange der Luke herausnehmen und die Stange abnehmen.

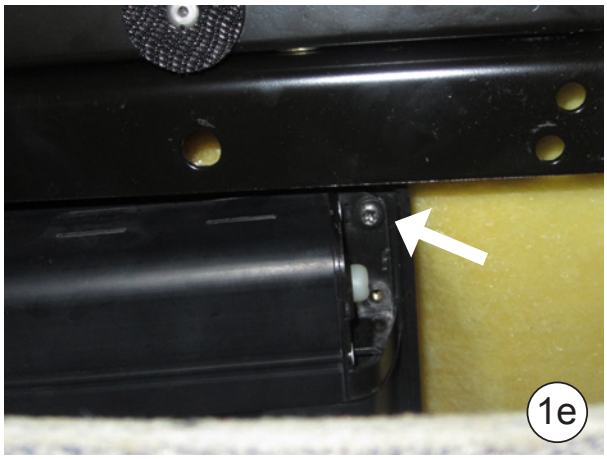

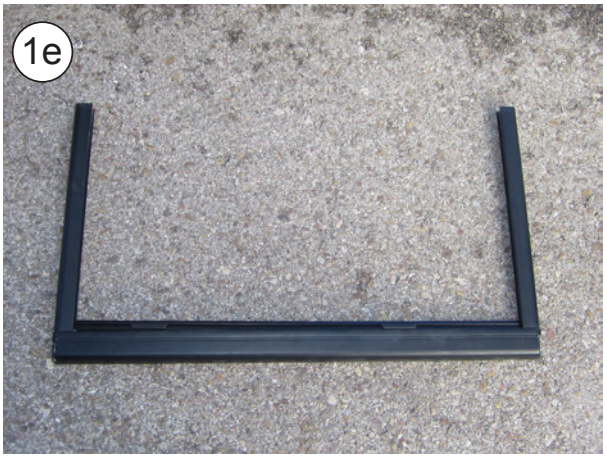

1f Inneren Lukenrahmen (*) ausbauen.

1g Luke durch Herausnehmen der Befestigungsschrauben ausbauen, dabei Stecker herausziehen.

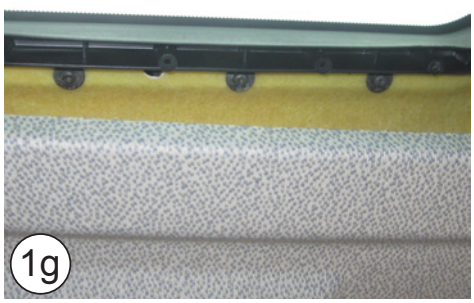

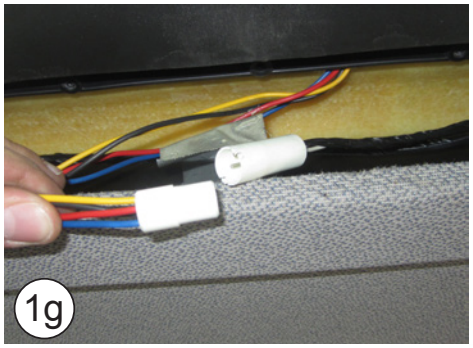

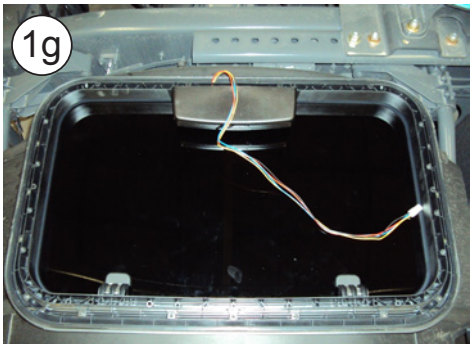

ALLE MODELLE

2

Die EPDM-Dichtung um die Lukenöffnung kleben (*siehe Detailansicht für das Schneiden der Verbindungsränder der Dichtung*).

- **DAF XF 105 SPACE CAB. EURO 5 NICHT VERSTELLBARER SPOILER - Dichtung 30 x 25.**
- **DAF XF 105 SPACE CAB. EURO 5 VERSTELLBARER SPOILER - Dichtung 25 x 15.**
- **DAF XF 105 SUPER SPACE CAB. EURO 5 UND EURO 6 - Dichtung 30 x 25.**
- **DAF XF SPACE CAB EURO 6 - Dichtung 25 x 15.**

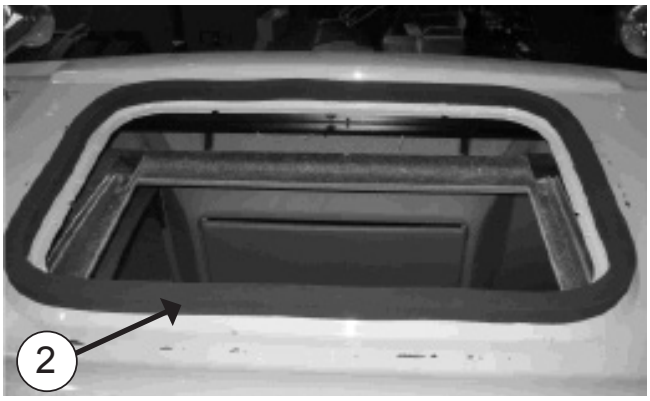

WIE DIE EPDM-DICHTUNG GESCHNITTEN WIRD, UM FILTRATIONEN IN DER KABINE ZU VERMEIDEN

A- Dichtung aufkleben und dabei einen Papierschutz von 100 mm auf jeder Seite beibehalten.

B- Die zwei Papierstücke entfernen.

C- Unter Anpressen beider Enden aufkleben.

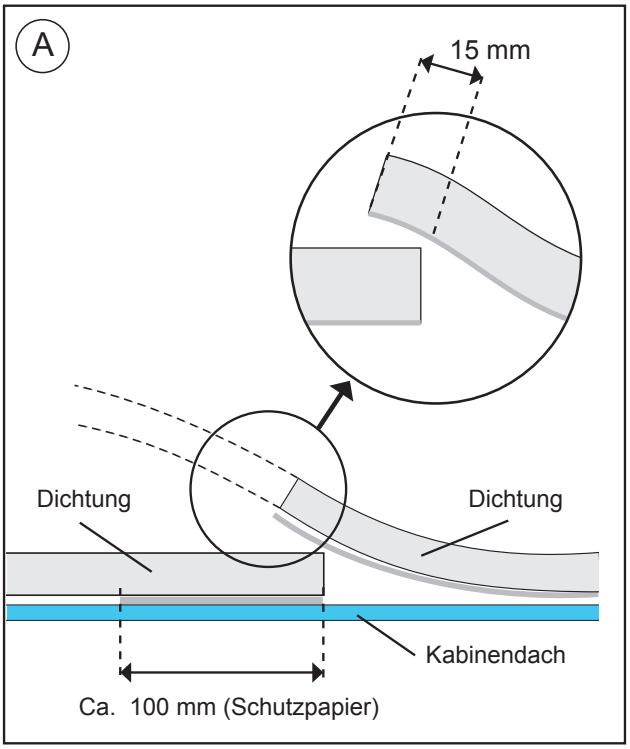

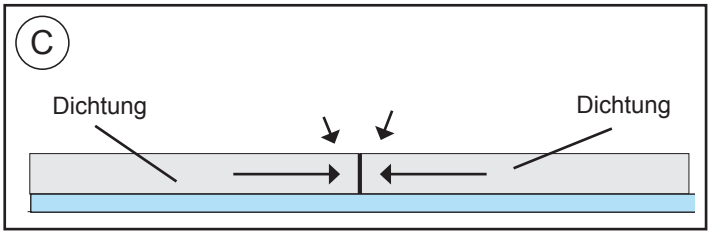

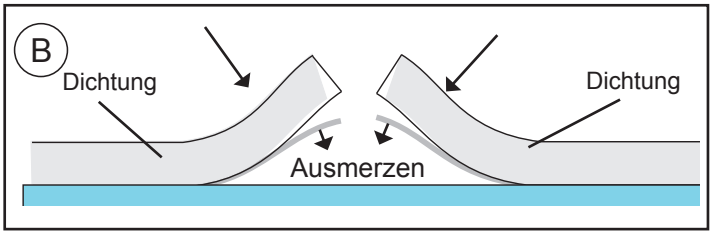

DAF XF SUPER SPACE CAB
EURO 5 UND EURO 6

2a Compact Pro in vertikale Position bringen; Schrauben von den Zentrierern nur soweit lockern, dass sich diese verschieben lassen. Zentrierer in den hinteren Teil des Geräts verschieben, bis die Schrauben an den Laufflächen der Zentrierer anschlagen und dann Schrauben erneut anziehen.

VORDERSEITE DES GERÄTS

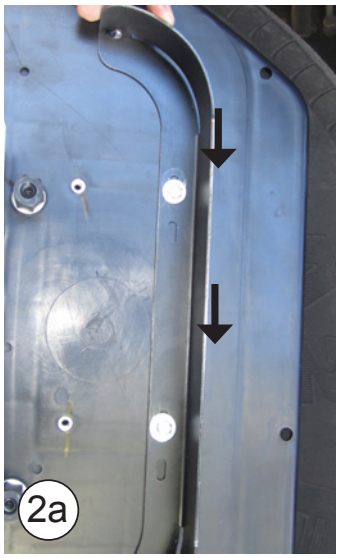

ALLE MODELLE

3 **KABINENAUSSENSEITE:**
Compact Pro in der Lukenöffnung positionieren, dabei Zentrierer darin einpassen.

Achtung! Beim Auflegen des Geräts auf die Lukenaussparung darauf achten, dass die Ablassausgänge nicht von der EPDM-Dichtung zusammengedrückt werden.

DAF XF SUPER SPACE CAB
EURO 5 UND EURO 6

3a (4) Sechskanthülsen M8x32 auf die Sechskantschrauben der Basis drehen und als Gegenmutter dagegen anziehen (siehe Schema Seite 12).

DAF XF 105 SPACE CAB EURO 5 (NICHT VERSTELLBARER SPOILER)
DAF XF SUPER SPACE CAB (EURO 5 UND EURO 6)

4 Befestigungshalterungen unter dem Bezug hindurch an den Sechskannthülsen mit (4) Schrauben 8/125x45, (4) Breitflansch-Flachscheiben Ø 8 und (4) Federringen Ø 8 befestigen. Zum Befestigen des Geräts anziehen, bis die Halterungen an die Sechskanthülsen anschlagen.

DAF XF 105 SPACE CAB EURO 5 VERSTELLBARER SPOILER UND EURO 6

5

(2) Befestigungshalterungen wie im Schema angegeben sowie (4) Distanzhülsen Ø 25x9x10 anbringen; (4) Schrauben M8/125x55 bis zum Anschlag eindrehen (siehe Schema Seite 11).

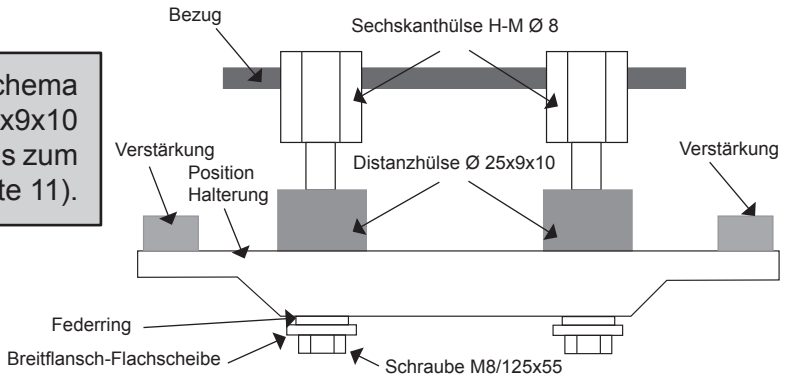

Explosionsansicht bis zur befestigung der befestigungsauflagen

DAF XF 105 SPACE CAB EURO 5 NICHT VERSTELLBARER SPOILER

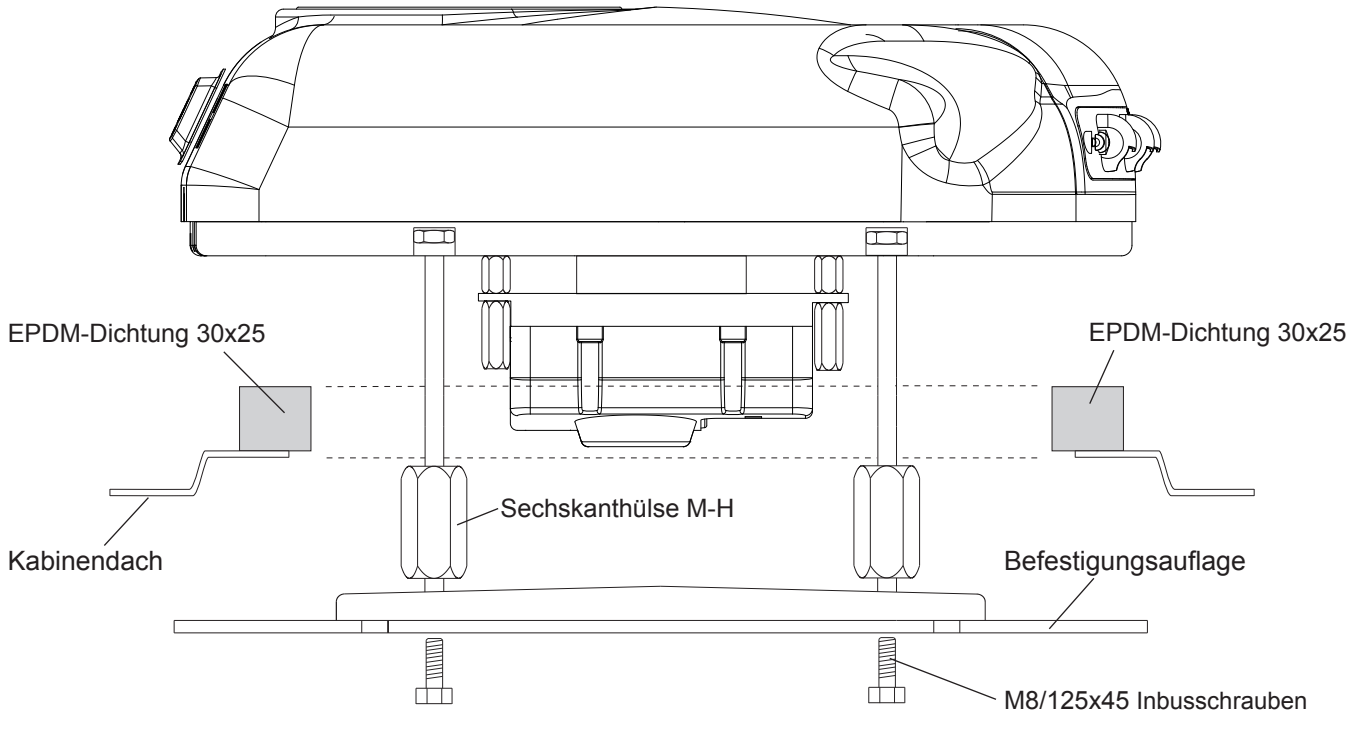

Explosionsansicht bis zur befestigung der befestigungsauflagen

DAF XF SPACE CAB EURO 5 VERSTELLBARER SPOILER UND EURO 6

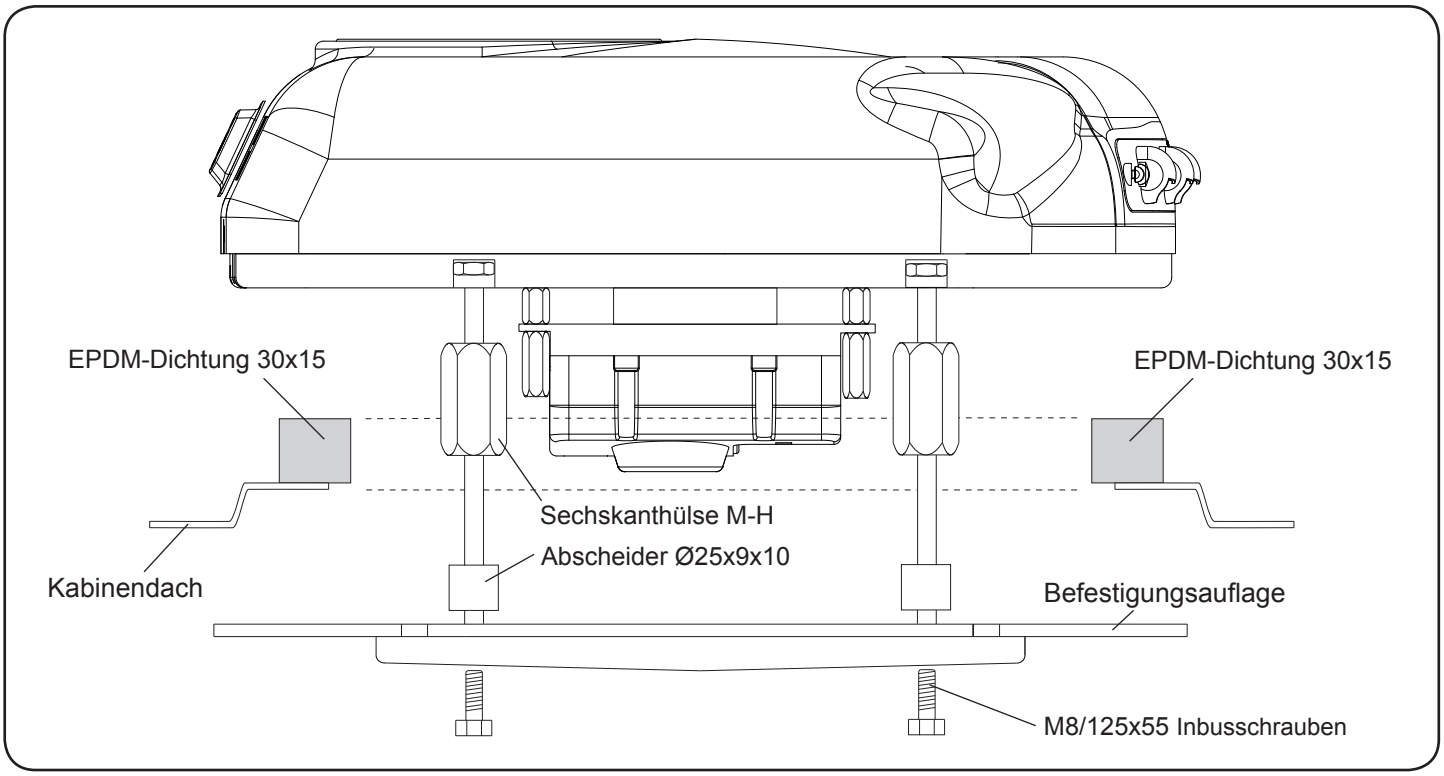

DAF XF 105 SUPER SPACE CAB EURO 5 UND EURO 6

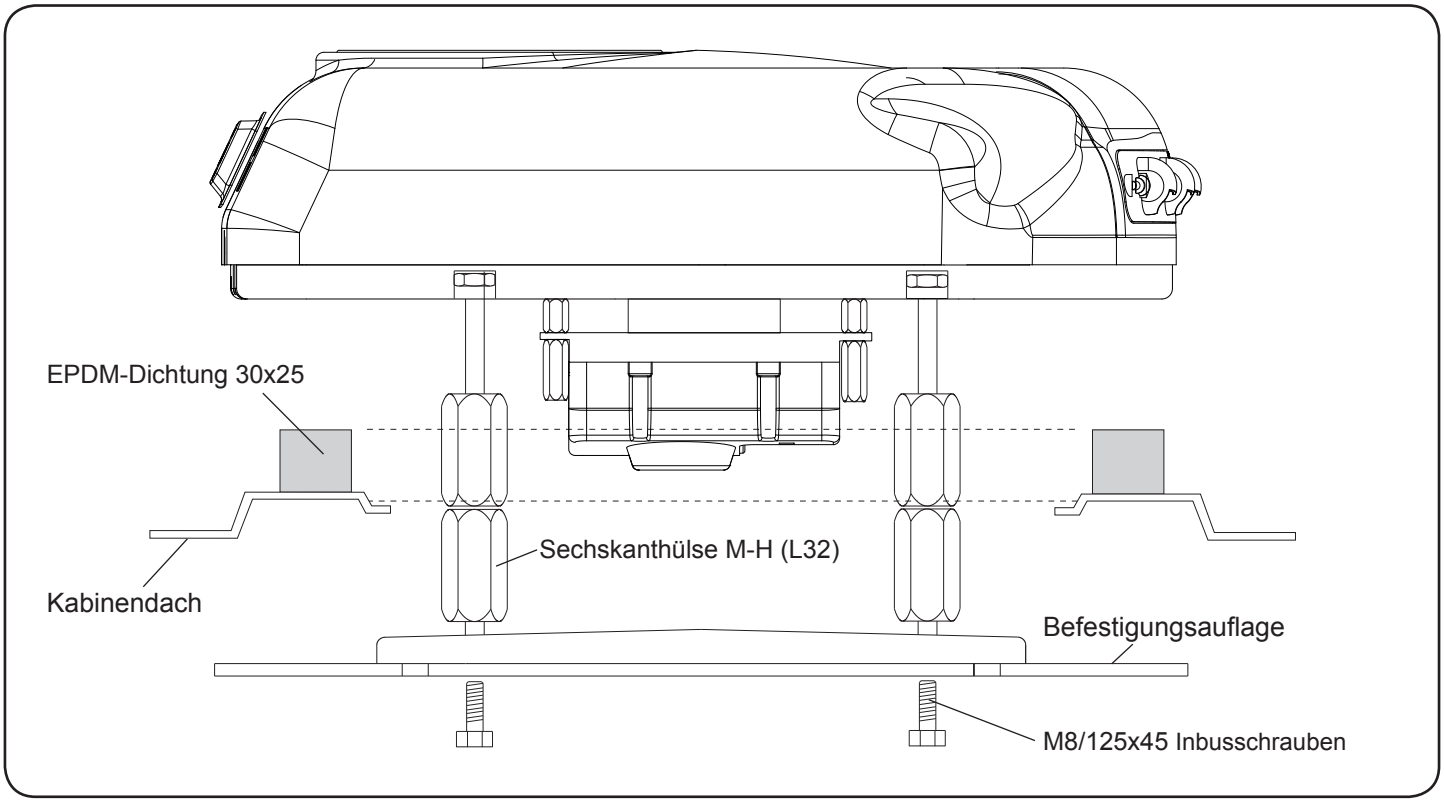

Detaillierte Anleitung für den Anschluss der Kabel mit Originalanschluss in der Luke

6	Geräteklemme an die Originalklemme in der Nähe der Luke anschließen.

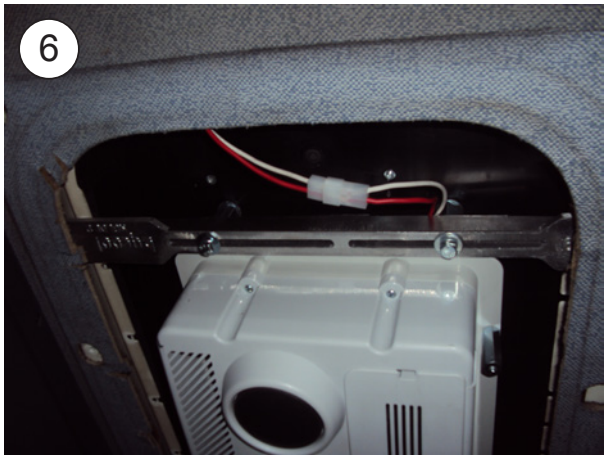

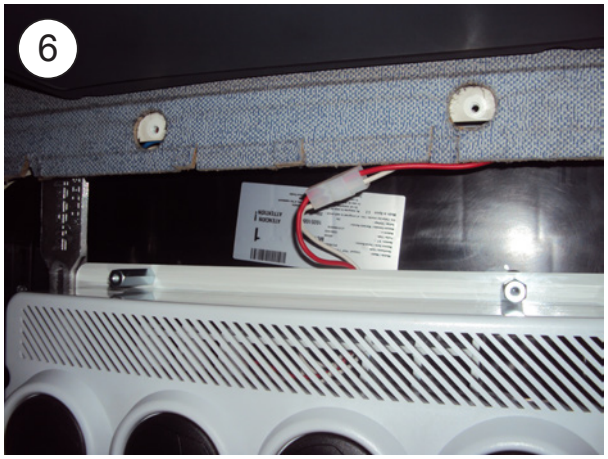

ALLE MODELLE EURO 5
Ausführliche Einleitungen über die Installation der Verkabelungsleitung
Mit Zugang durch das obere richte Handschuhfach

6 Den Deckel des rechten oberen Handschuhfachs öffnen und die zwei Schrauben an der Unterseite abnehmen **(A).**

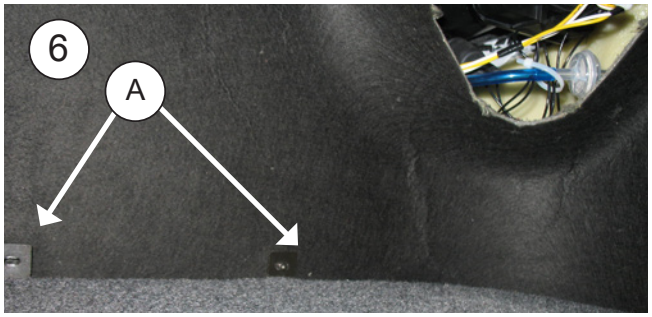

6a Heben Sie das Handschuhfach etwas an und holen Sie die Originalkabel heraus, indem Sie die Hand durch die Unterseite stecken. Diese Kabelleitung wird von einer 40A-Sicherung geschützt, die sich in den zentralen Original-Sicherungskästen befindet.

⚠ Führen Sie die Kabelleitung des Geräts über dem Handschuhfach zwischen Dach und Bezug durch und stecken Sie beide Steckverbinder ein. Nach dem Anschluss führt das Gerät eine Testfunktion durch. Alle Lichter gehen an und aus. Danach ist das Gerät betriebsbereit.

Dabei das Strom liefernde Kabel mit einer unabhängigen neuen 40 A – Sicherung schützen (die 40 A – Sicherung in der zentralen Sicherungsbox aufbewahren).

6b Die Verkabelung der Einheit zwischen Dach und Bezug bis zum Handschuhfach durchführen und beide Stecker einstecken. Nach dem Anschluss beginnt die Einheit eine Prüfung, indem sie alle Leds ein- und ausschaltet, was bedeutet, dass die Einheit betriebsbereit ist.

Den Kabelstrang der Einheit wie im Bild gezeigt anhand von Kunststoffbändern durch die Aluminiumkanal führen.

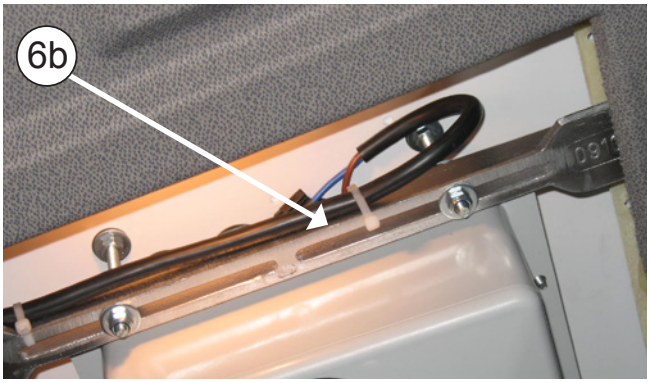

WICHTIGER HINWEIS

Falls die Polarität versehentlich umgekehrt wird, gibt die Elektroniksteuerung unterbrochene Töne ab. In diesem Fall keine Tasten des Bedienfeldes oder der Fernbedienung berühren, da dauerhafte Schäden an der Elektronik der Einheit entstehen würden. Lesen Sie vor dem Einschalten der Einheit den Benutzerleitfaden durch.

ALLE MODELLE EURO 5
Detaillierte Einbauanleitung über die Installation der Zufuhr
Verkabelung ohne Zugang durch das obere richte Handschuhfach

6 Lockern Sie die Schrauben mit dem allen Schraubeschlüssel um die Schiebelisten den vordere Vorhänge.

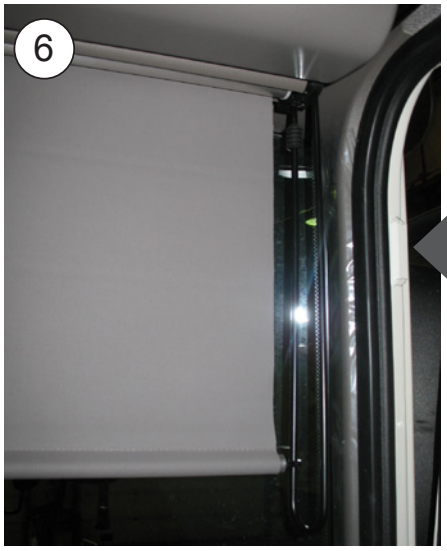

6a Lockern Sie die oberen Schrauben den Handschuhfächer und kippen Sie sie.

Detaillierte Anleitung für die Installation der Netzkabel ohne Zugriff durch das Handschuhfach

7 Im mittleren Teil befindet sich das Original-Netzkabel (A); mitgeliefertes Kabel an Gerät und Originalkasten anschließen.

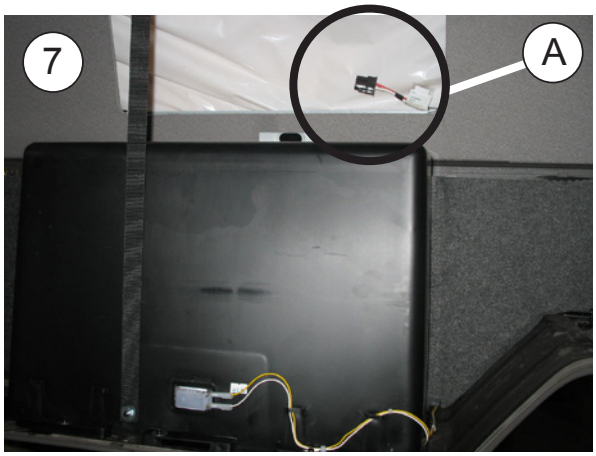

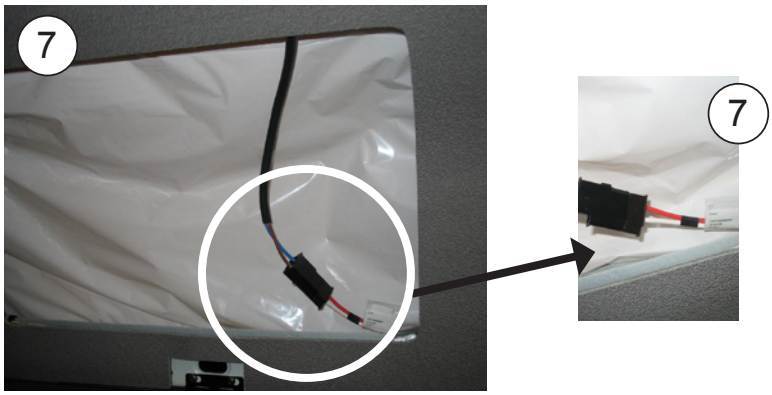

8 Lockern Sie die oberen Schrauben den Handschuhfächer und kippen Sie sie.

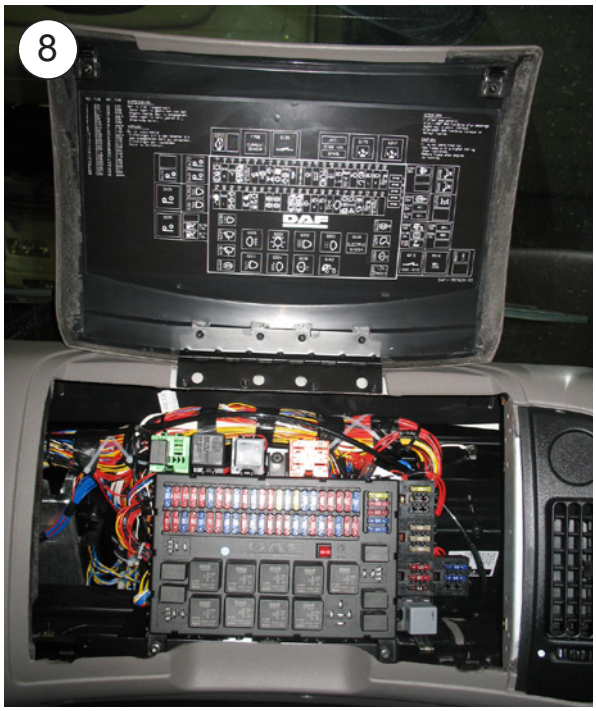

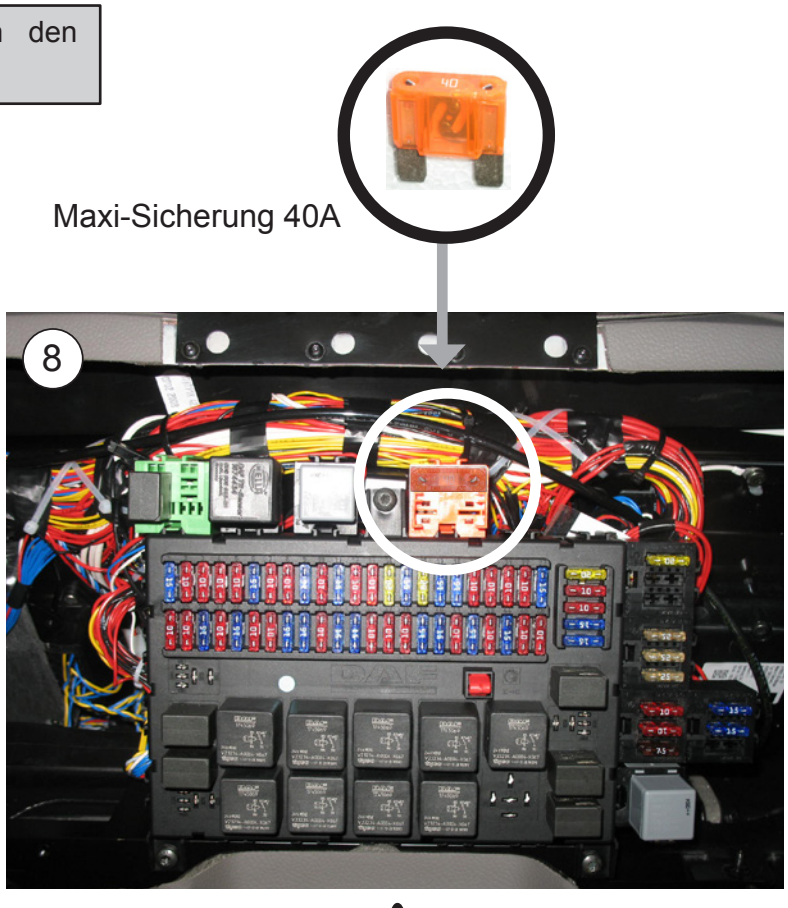

FÜR DIE MODELLE SPACE UND SUPER SPACE CAB EURO 6 OHNE ORIGINALANSCHLUSS - Detaillierte Anleitung für die Installation der Kabel

9 Im Inneren des Fahrerhauses die angezeigten Abdeckungen abnehmen.

10 Sicherungskasten ausbauen.

11 Das Ende des blauen Kabels mit dem mitgelieferten Kasten zur Komplettierung der Originalkabel bis zu Punkt A führen und anschließen.

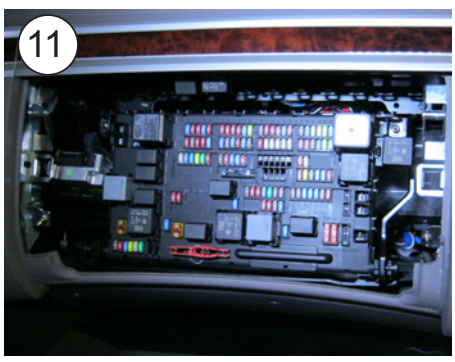

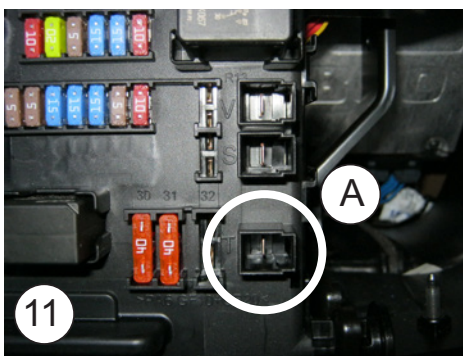

FÜR DIE MODELLE SPACE UND SUPER SPACE CAB EURO 6 OHNE ORIGINALANSCHLUSS - Detaillierte Anleitung für die Installation der Kabel

12 Sicherung 25A in (B) einsetzen.

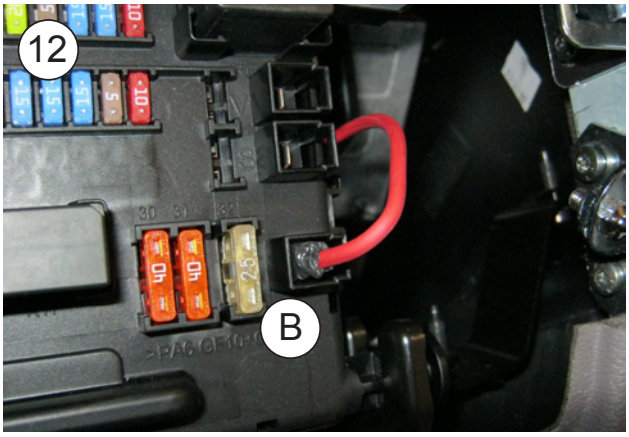

13 Das Ende des braunen Kabels mit dem mitgelieferten Kasten zur Komplettierung der Originalkabel bis zu Punkt C führen und anschließen.

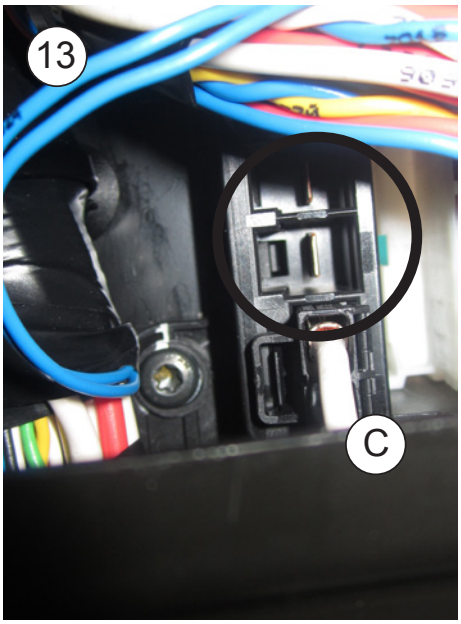

FÜR DIE MODELLE SPACE UND SUPER SPACE CAB EURO 6
Detaillierte Anleitung für die Installation der Kabel

14 Oberes rechtes Handschuhfach (D) öffnen und Abdeckung (E) abbauen.

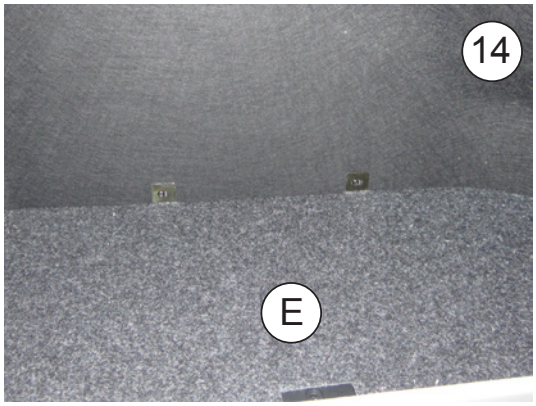

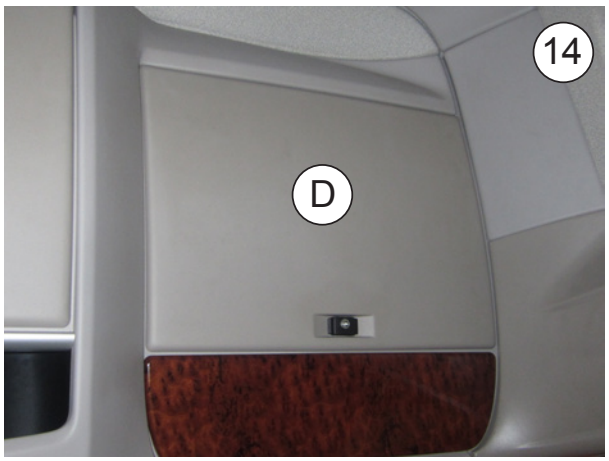

15 Kabel Az und M durch das Wellrohr im unteren Teil auf der Beifahrerseite führen und aus dem anderen Ende des Rohres ziehen, das durch das obere rechte Handschuhfach verläuft.

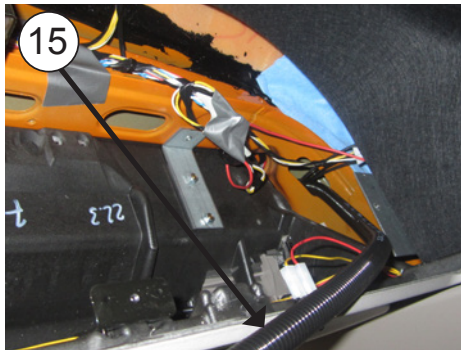

16 Die mitgelieferten Klemmen an Kabel Az und M anschließen und in den mitgelieferten Kasten führen, darauf achten, dass die Farben mit denen des mitgelieferten Kabelkastens übereinstimmen.

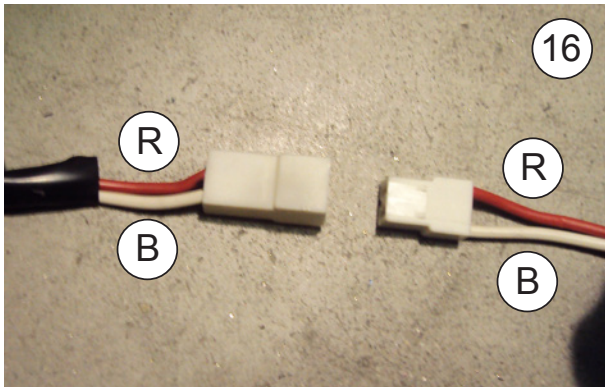

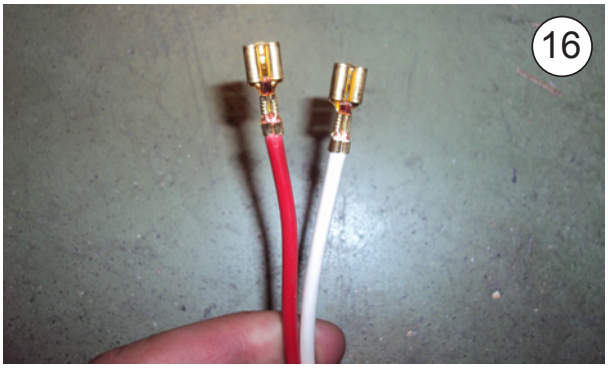

FÜR DIE MODELLE SPACE UND SUPER SPACE CAB EURO 6
Detaillierte Anleitung für die Installation der Kabel

17	Kabelkästen anschließen und Kabel hinter den Original-Handschuhfächern und der Verkleidung entlang zum Gerät führen und mit diesem verbinden.

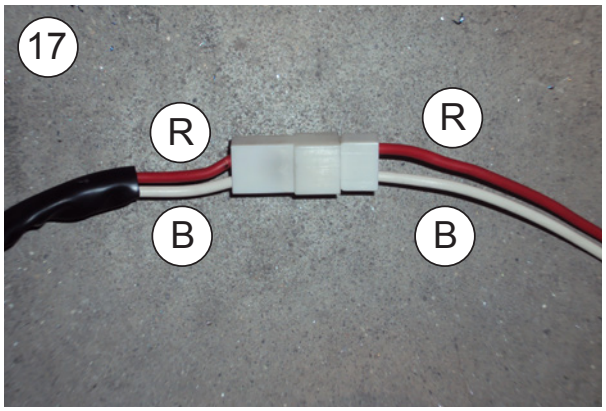

Explosionsansicht bis zur befestigung der konsolen

DAF XF 105 SPACE CAB EURO 5 MIT NICHT VERSTELLBAREM SPOILER

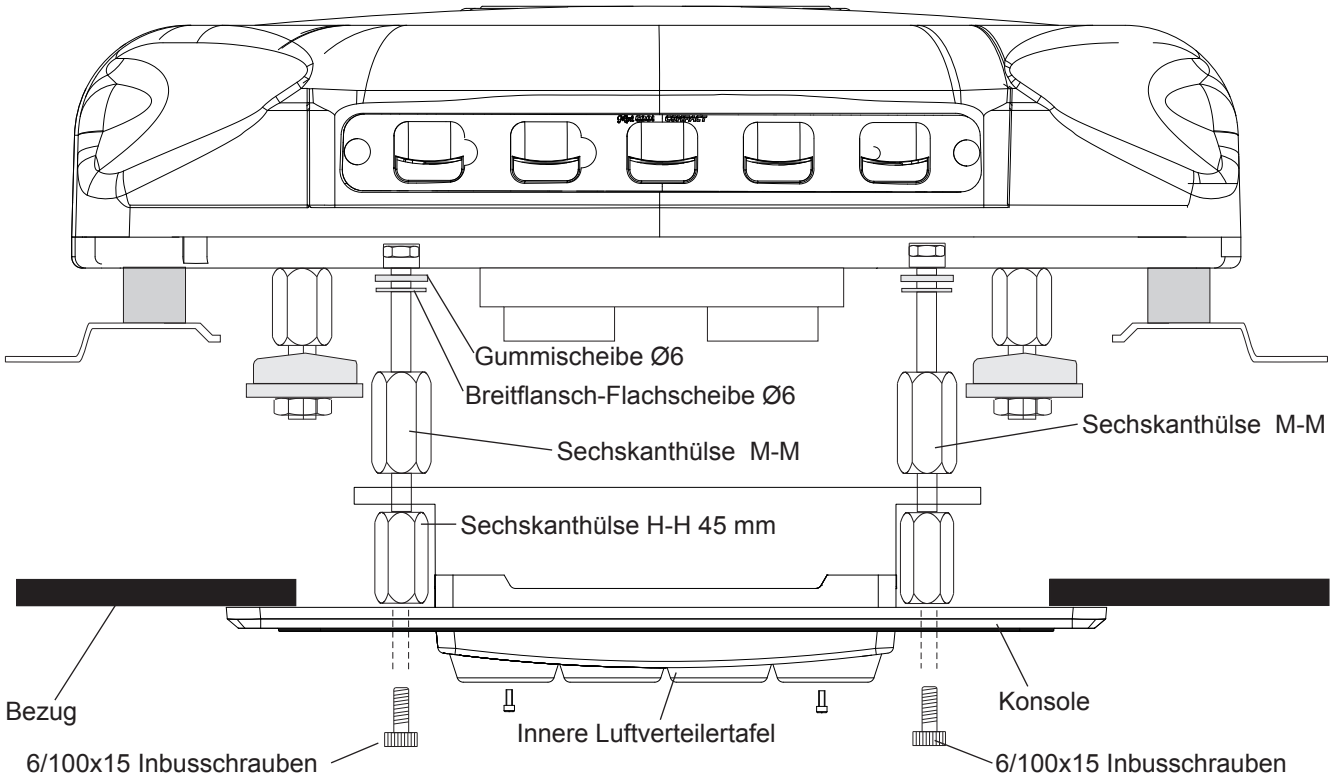

DAF XF SPACE CAB EURO 5 MIT VERSTELLBAREM SPOILER UND EURO 6

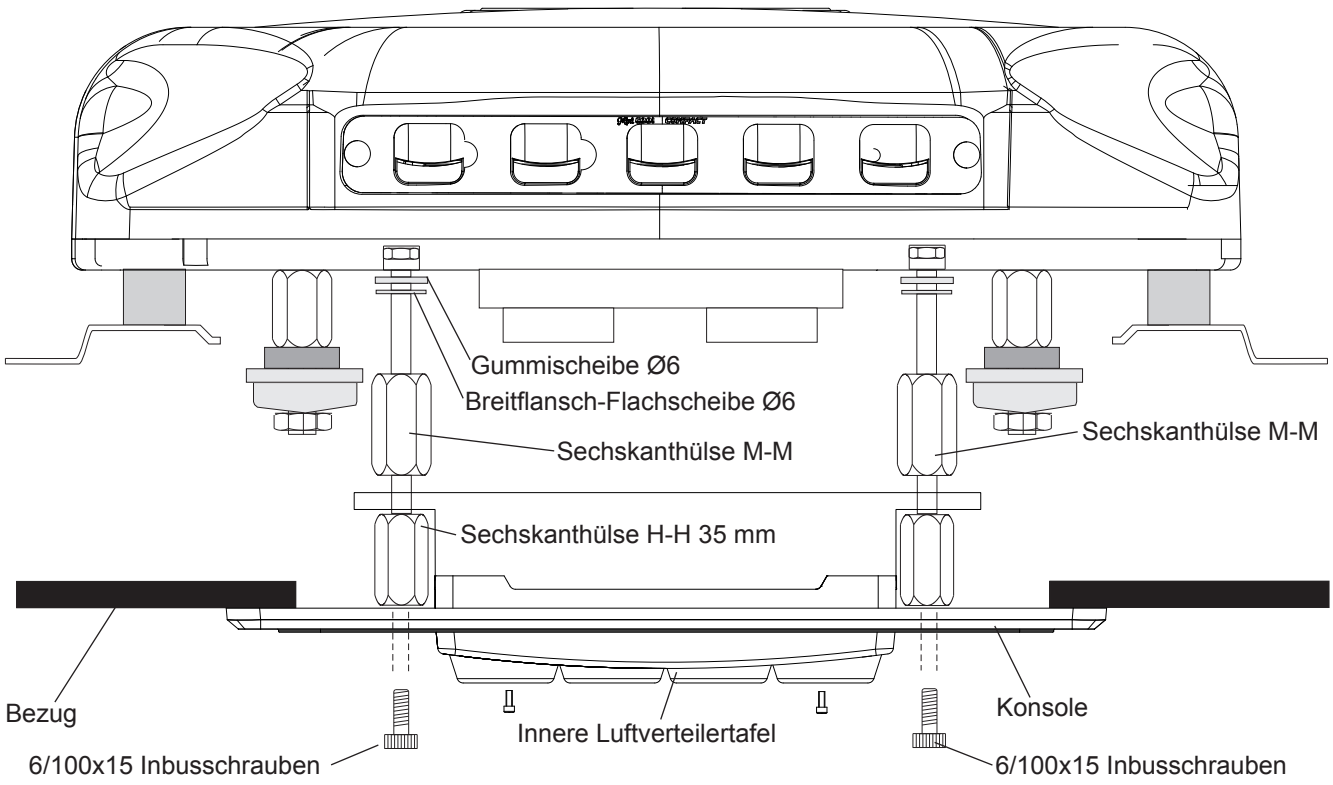

Explosionsansicht bis zur befestigung der konsolen

DAF XF SUPER SPACE CAB EURO 5 UND EURO 6

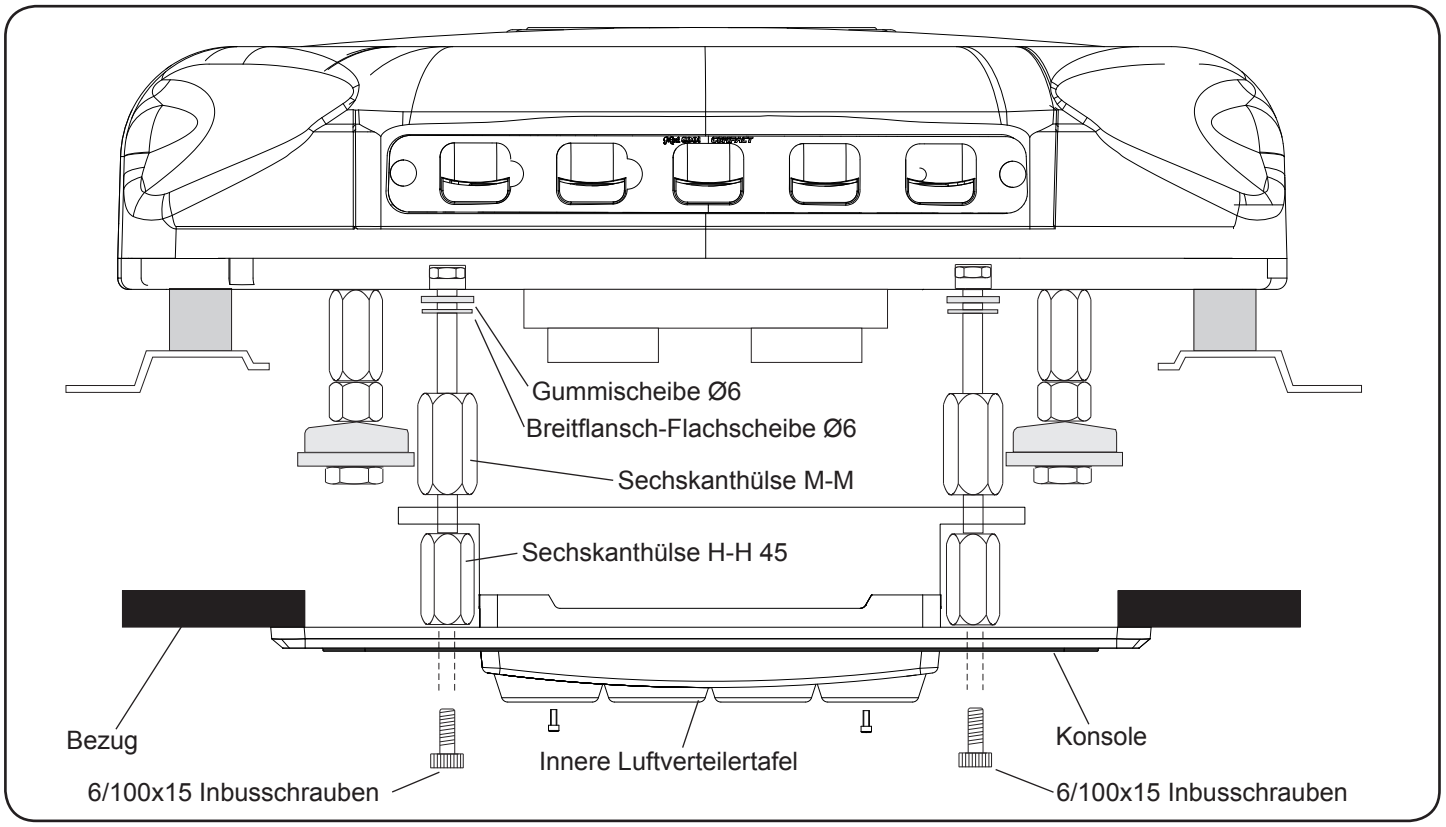

ALLE MODELLE

12 Original-Zierblenden wieder an ihrer Position anbringen.

Konsole H-H mit (4) Innensechskantschrauben 6/100x15 auf Sechskanthülsen montieren, dabei den kürzeren Teil der Konsole auf der Vorderseite der Kabine positionieren.

13	Die (4) Innensechskantschrauben M6/100x15 mit den runden Kunststoff-Zierstopfen M6 abdecken.

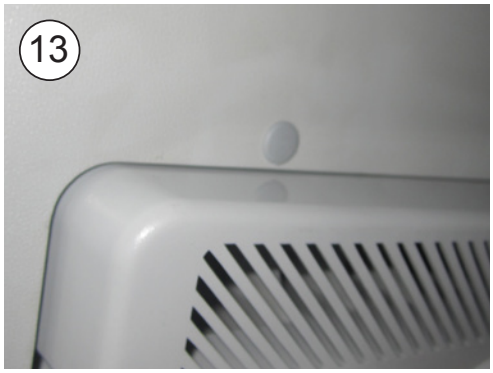

ALLE MODELLE MIT ORIGINALANSCHLUSS IN DER LUKE
Schaltplan

WICHTIGER WARNHINWEIS!

Darauf achten, dass die Polaritäten beim Anschluss des Geräts nicht vertauscht werden. Ist dies der Fall, schaltet sich das Bedienfeld nicht ein, das Gerät funktioniert nicht.

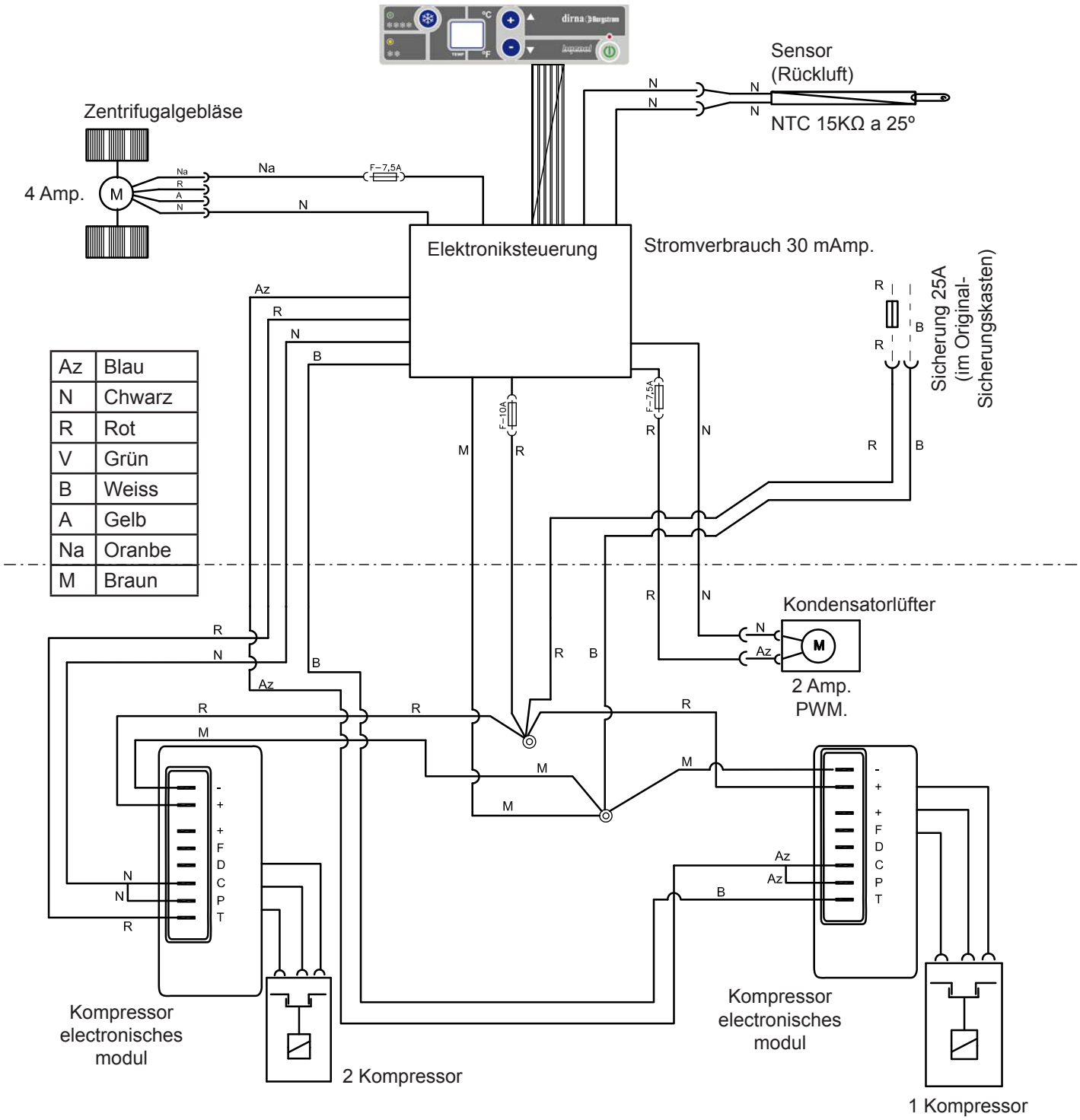

ALLE MODELLE EURO 5 HINTER DEN HANDSCHUHFÄCHERN
Schaltplan

WICHTIGER WARNHINWEIS!

Darauf achten, dass die Polaritäten beim Anschluss des Geräts nicht vertauscht werden. Ist dies der Fall, schaltet sich das Bedienfeld nicht ein, das Gerät funktioniert nicht.

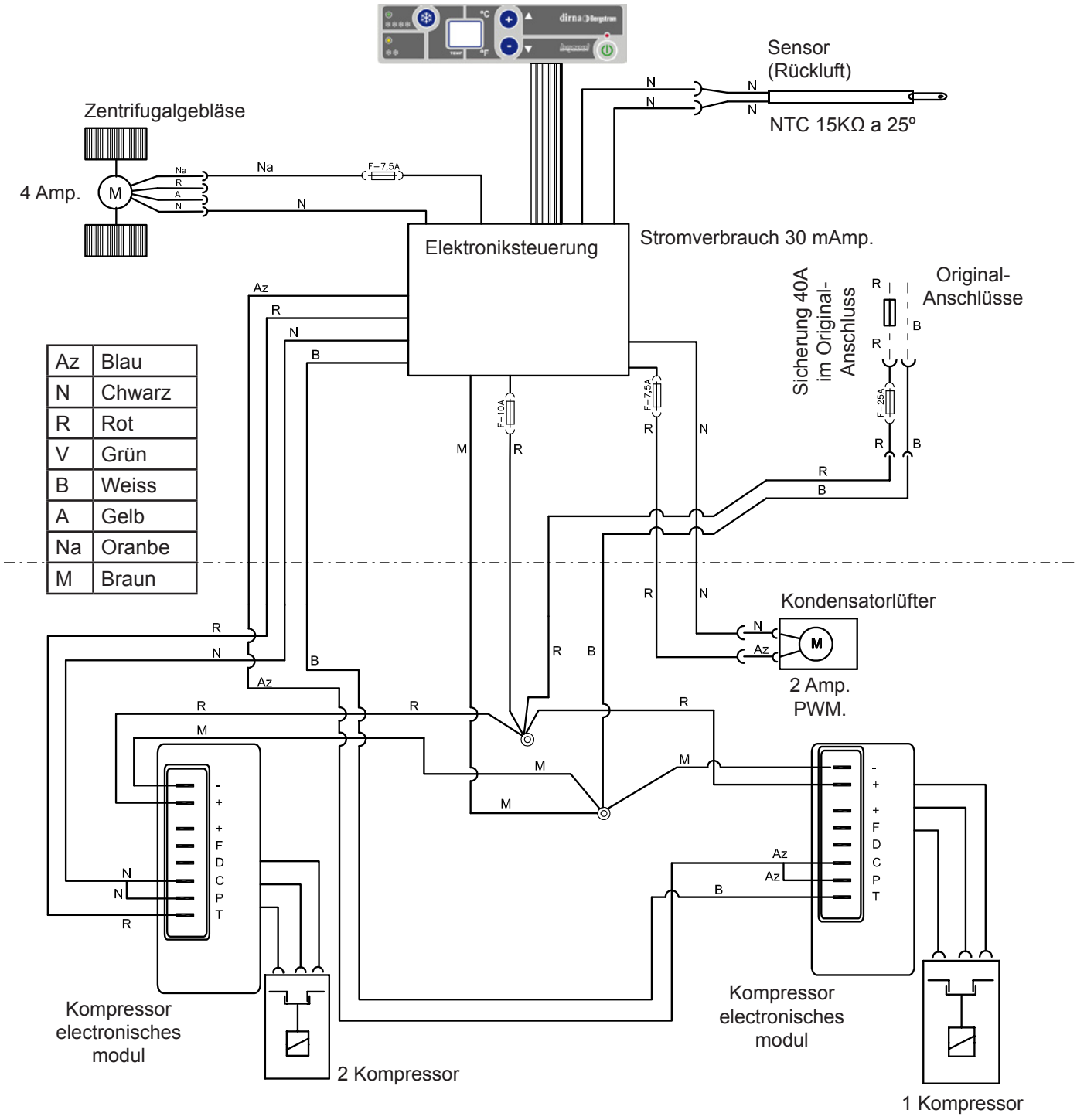

ALLE MODELLE EURO 6 OHNE ORIGINALANSCHLUSS IN DER LUKE
Schaltplan

WICHTIGER WARNHINWEIS!

Darauf achten, dass die Polaritäten beim Anschluss des Geräts nicht vertauscht werden. Ist dies der Fall, schaltet sich das Bedienfeld nicht ein, das Gerät funktioniert nicht.

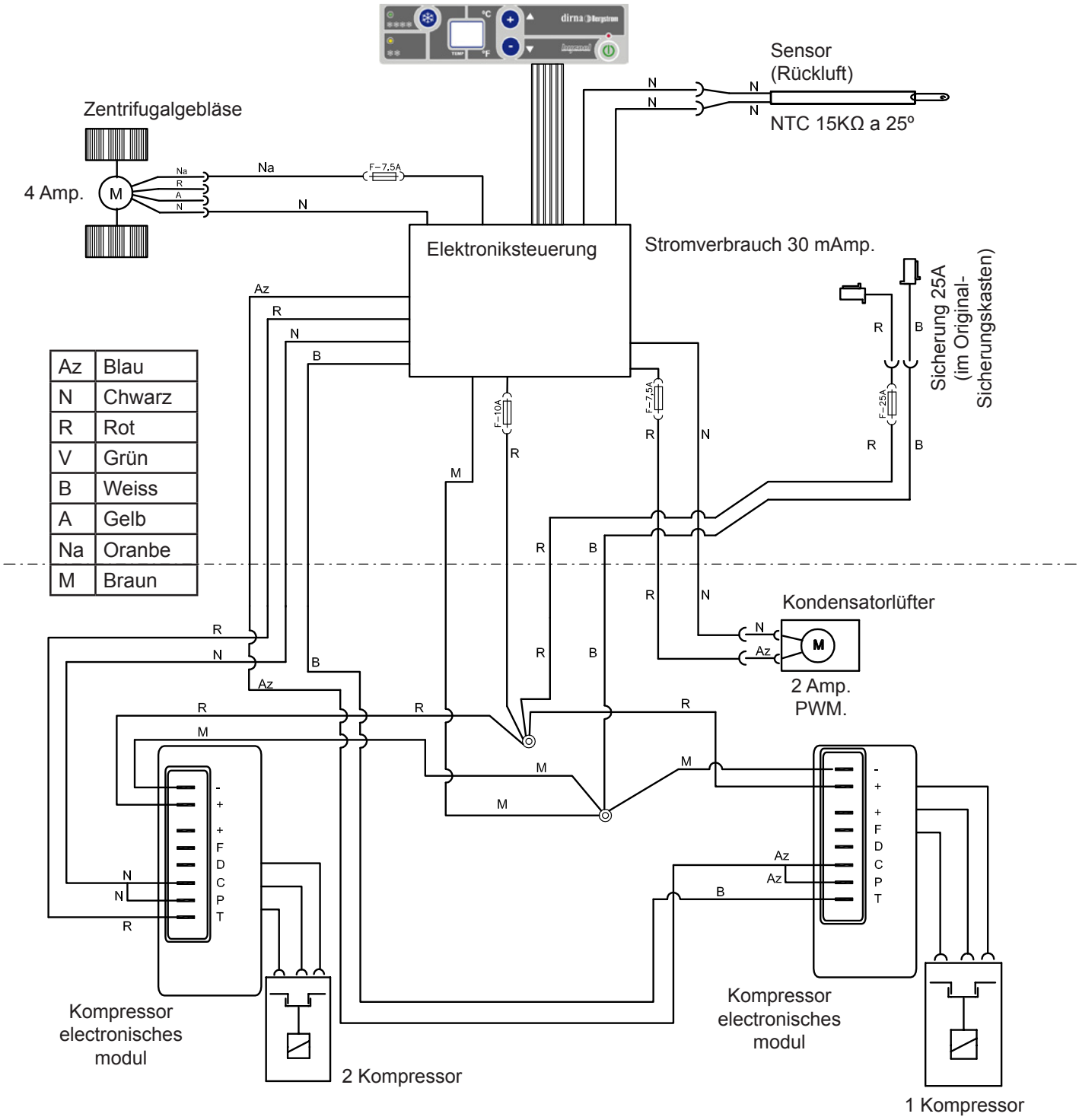

Suggerimenti per il montaggio

- Prima di cominciare il montaggio, leggere attentamente le istruzioni e rispettarle nel corso dello stesso.
- Usare gli attrezzi più adatti ad ogni operazione.

Elettricitá

- Scollegare la chiave di contatto.
- Scollegare la batteria prima di cominciare il montaggio.
- Assicurarsi di aver effettuato correttamente l'installazione e il collegamento dei componenti elettrici.

⚠ Attenzione

Se durante il montaggio si inclina l'impianto, prima di rimetterlo in funzione occorre attendere almeno 60 minuti dal momento in cui è di nuovo in posizione orizzontale.

⚠ Attenzione

Quando si installa l'impianto di aria condizionata sul tettuccio, bisogna proteggere la parte superiore della cabina con uno straccio o una coperta per evitare eventuali graffi. Per l'installazione del **Compact**, tenere presente che normalmente le cabine munite di oblò dispongono di una struttura abbastanza solida per sostenere il peso dell'impianto. Tuttavia, se così non fosse e se fosse necessario tagliare il tettuccio, o se in presenza di oblò la struttura non fosse abbastanza rigida (se fosse di fibra, plastica, ecc.), è responsabilità dell'installatore decidere se occorre rinforzare il tettuccio per evitare qualsiasi deformazione, rottura o penetrazione d'acqua, ecc., prendendo le misure necessarie per evitarlo.

Prendere le misure necessarie con le cabine dal tettuccio alto in plastica del DAF XF 105 e appoggiare solo sui costoloni della cabina per evitare lo sfondamento del pezzo in fibra.

Attrezzi

Kit di chiavi Torx
Kit di chiavi Allen
Chiave fissa 10, 13, 14, 20
Forbici
Metro a nastro

Documentazione allegata

Istruzioni di montaggio	1001188145
Guida dell'utente	1001188151
Soluzione dei problemi	1001188144
Garanzia	220AA10017

Simbologia

Fragile

Attenzione alle mani

Tensione elettrica pericolosa

⚠ Avvertenze

⚠ L'installatore deve essere in possesso della formazione necessaria in materia di aria condizionata per veicoli.

⚠ **Dirna Bergstrom** declina ogni responsabilità per danni o rotture derivanti dall'errata installazione o dall'errato uso dell'impianto o da sostituzioni o modifiche effettuate senza la necessaria autorizzazione per iscritto.

⚠ **Impianto precaricato con gas refrigerante**. **(*Non manomettere il circuito di gas refrigerante*).**

⚠ Vedi la **procedura di garanzia** del prodotto in **Diagnosi dei problemi**.

⚠ Vedi la **Guida dell'utente** dell'impianto per il corretto funzionamento del telecomando e del pannello di controllo.

⚠ I seguenti documenti devono essere consegnati all'utente una volta conclusa l'installazione: **Guida dell'utente, Garanzia e Diagnosi dei problemi.**

NOTA BENE:

Questo documento contiene le istruzioni di montaggio per i modelli:

DAF XF 105 SPACE CAB EURO 5 (SPOILER NON REGOLABILE)

DAF XF 105 SPACE CAB EURO 5 (SPOILER REGOLABILE)

DAF XF SUPER SPACE CAB
EURO 5 ED EURO 6

EURO 5

EURO 6

DAF XF SPACE CAB
EURO 6

⚠ Prima di iniziare il montaggio, installare la griglia sull'entrata anteriore dell'aria.

DAF XF SPACE CAB
EURO 5 ED EURO 6

1 Smontare il coperchio del tettuccio apribile, gli elementi di fissaggio e consegnarli al cliente (*).

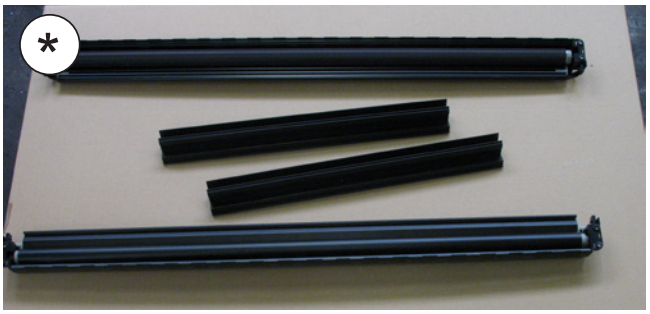

1a Rimuovere i residui eventualmente rimasti attaccati al tetto prima di incollare la guarnizione EPDM.

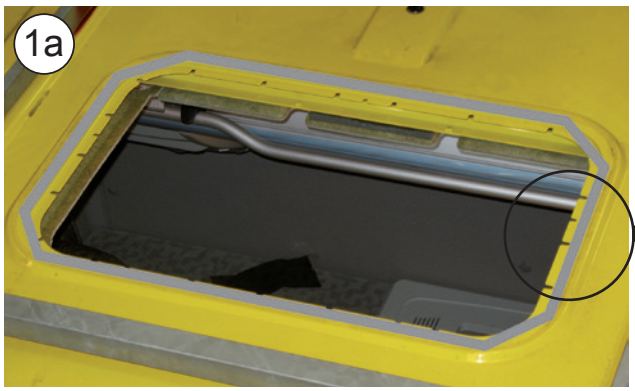

DAF XF SPACE CAB
EURO 5 ED EURO 6

1b Smontare gli elementi decorativi laterali (*) tirando e spostandoli verso la parte posteriore della cabina.

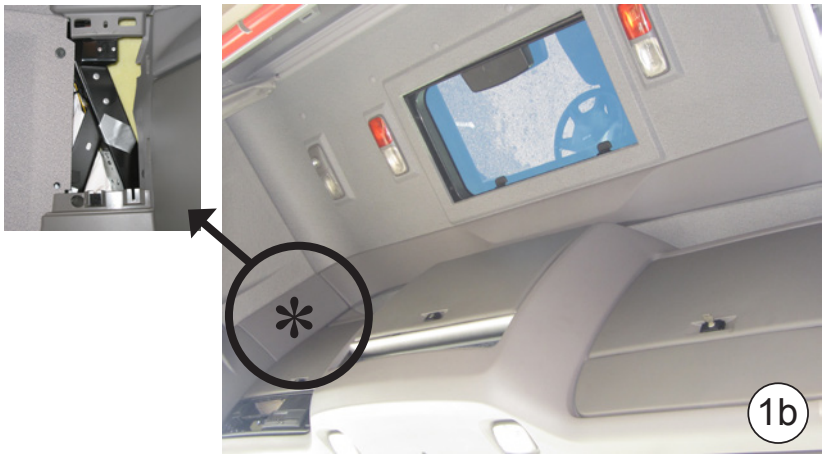

1c Smontare l'elemento decorativo anteriore (*) tirandolo verso il basso e disinserire i morsetti delle luci.

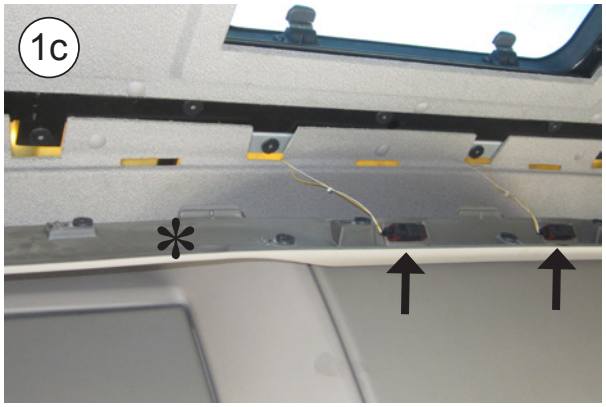

1d Con un attrezzo speciale, smontare gli elementi di fissaggio della tappezzeria sulla parte anteriore dal binario della tendina.

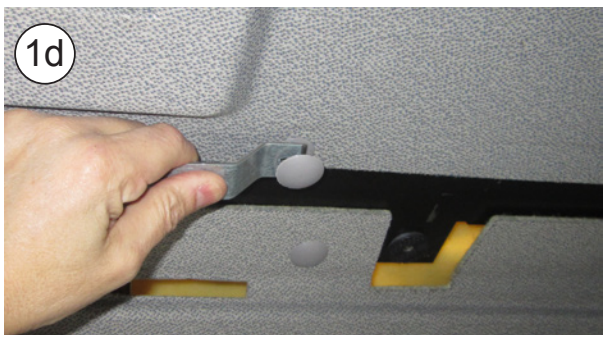

DAF XF SUPER SPACE CAB
EURO 5 ED EURO 6

1e Spostando la tappezzeria verso il basso, svitare le viti anteriori di fissaggio del binario della tendina del tettuccio apribile e smontare il binario.

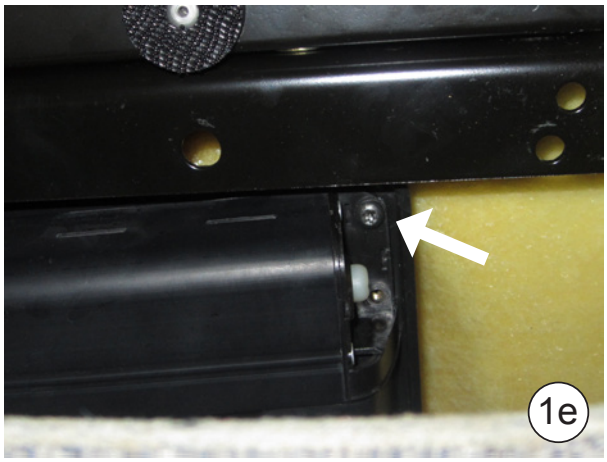

1f Smontare il telaio interno del tettuccio apribile (*).

1g Smontare il tettuccio apribile svitando le viti di fissaggio e disinserendo il connettore.

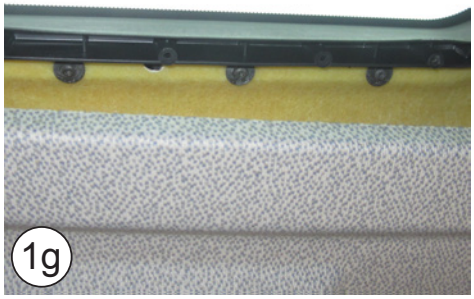

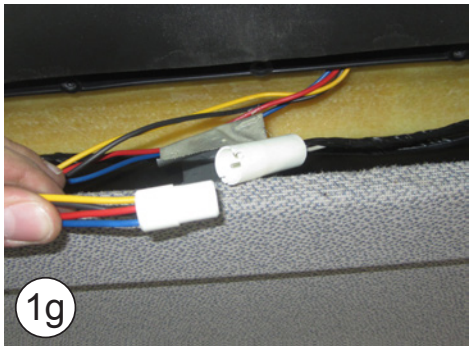

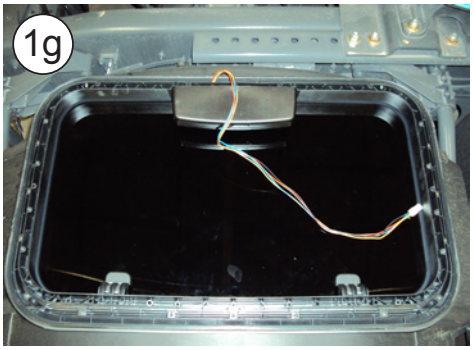

TUTTI I MODELLI

2

Incollare la guarnizione EPDM intorno al vano del tettuccio apribile (*vedi il particolare per tagliare i bordi finali di attacco della guarnizione*).

- **DAF XF 105 SPACE CAB. EURO 5 SPOILER NON REGOLABILE - Guarnizione 30 x 25.**
- **DAF XF 105 SPACE CAB. EURO 5 SPOILER REGOLABILE - Guarnizione 25 x 15.**
- **DAF XF 105 SUPER SPACE CAB. EURO 5 ED EURO 6 - Guarnizione 30 x 25.**
- **DAF XF SPACE CAB EURO 6 - Guarnizione 25 x 15.**

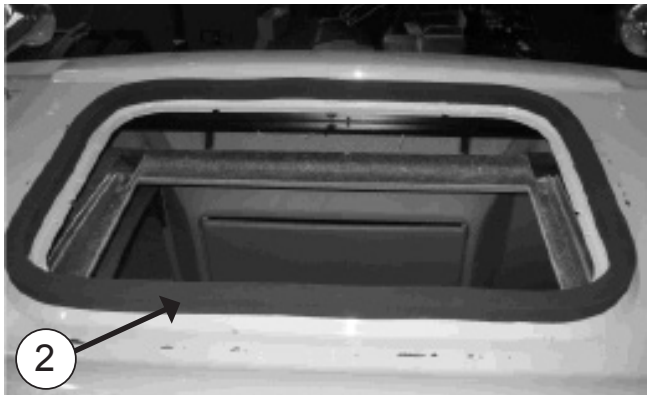

COME TAGLIARE LA GUARNIZIONE EPDM PER EVITARE INFILTRAZIONI NELLA CABINA

A- Incollare la guarnizione mantenendo una protezione di carta di 100 mm su ogni lato.

B- Rimuovere i due pezzi di carta.

C- Incollare premendo su entrambe le estremità.

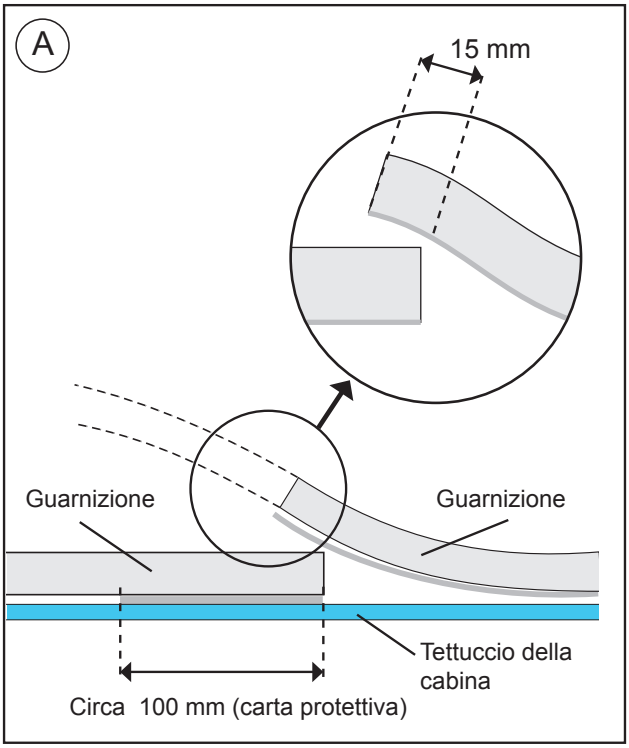

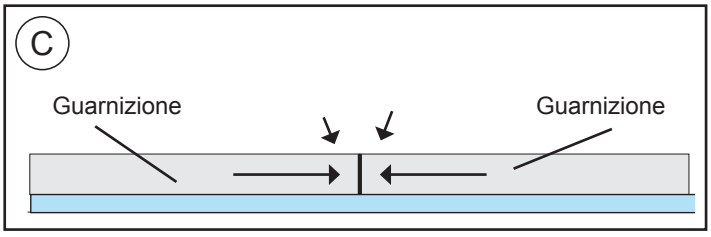

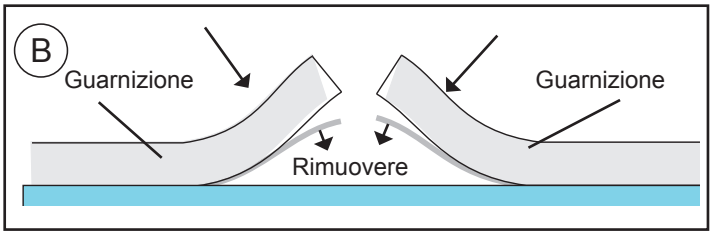

DAF XF SUPER SPACE CAB
EURO 5 ED EURO 6

2a

Sistemare l'impianto Compact Pro in posizione verticale e allentare le viti dei centratori solo per consentirne lo spostamento. Spostare i centratori verso la parte posteriore dell'impianto finché le viti non sono a battuta con le slitte dei centratori e quindi stringere di nuovo le viti.

PARTE ANTERIORE DELL'IMPIANTO

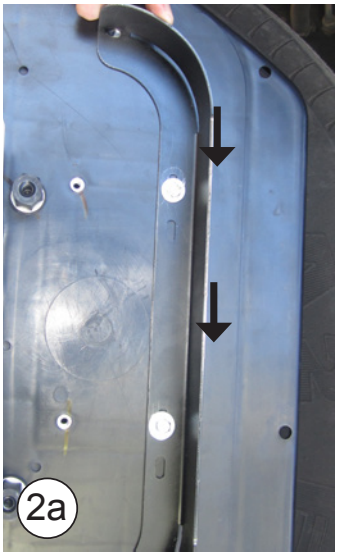

TUTTI I MODELLI

3

ESTERNO CABINA:

Inserire il **Compact Pro** nel vano del tettuccio apribile, incastrandovi i centratori.

Attenzione! Quando si posiziona l'impianto sul vano del tettuccio apribile, controllare che le uscite di scarico non siano ostruite dalla guarnizione EPDM.

DAF XF SUPER SPACE CAB
EURO 5 ED EURO 6

3a Avvitare i (4) esagoni M8x32 sugli esagoni della base e stringerli contro gli stessi come se fossero controdadi (vedi schema pagina 38).

DAF XF 105 SPACE CAB EURO 5 (SPOILER NON REGOLABILE)
DAF XF SUPER SPACE CAB (EURO 5 ED EURO 6)

4 Inserire i supporti di fissaggio sotto la tappezzeria e fissare gli esagoni con le (4) viti 8/125x45, le (4) rondelle piane a testa larga ø 8 e le (4) rondelle grower ø 8, quindi per fissare l'impianto stringere finché i supporti non sono a battuta con gli esagoni.

DAF XF 105 SPACE CAB EURO 5 SPOILER REGOLABILE ED EURO 6

5 Montare i (2) supporti di fissaggio come indicato nello schema e inserire i (4) distanziatori Ø 25x9x10, le (4) viti M8/125x55 e stringere fino a battuta (vedi schema pagina 37).

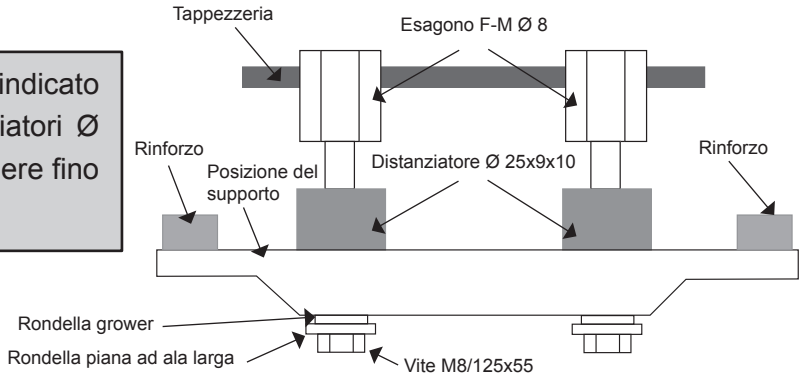

Esploso fino al fissaggio dei supporti di fissaggio

DAF XF 105 SPACE CAB EURO 5 SPOILER NON REGOLABILE

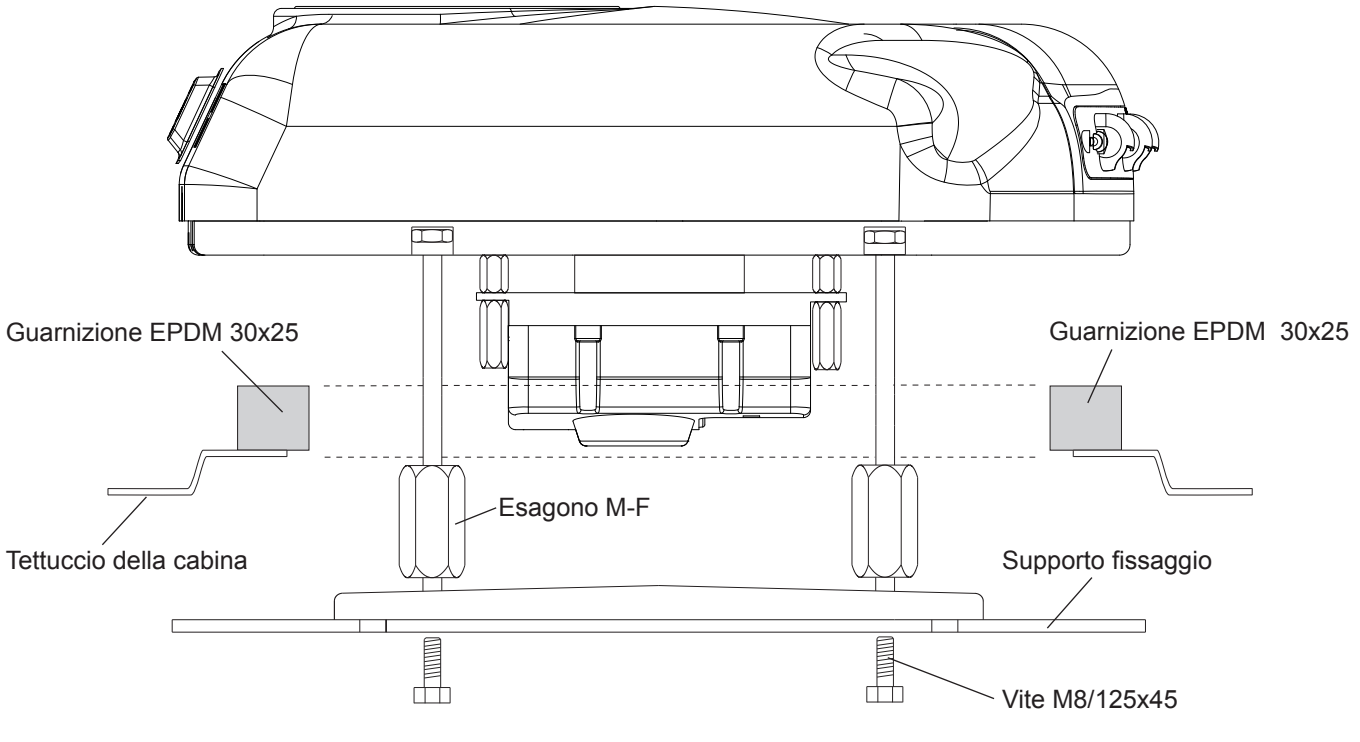

Esploso fino al fissaggio dei supporti di fissaggio

DAF XF SPACE CAB EURO 5 SPOILER REGOLABILE ED EURO 6

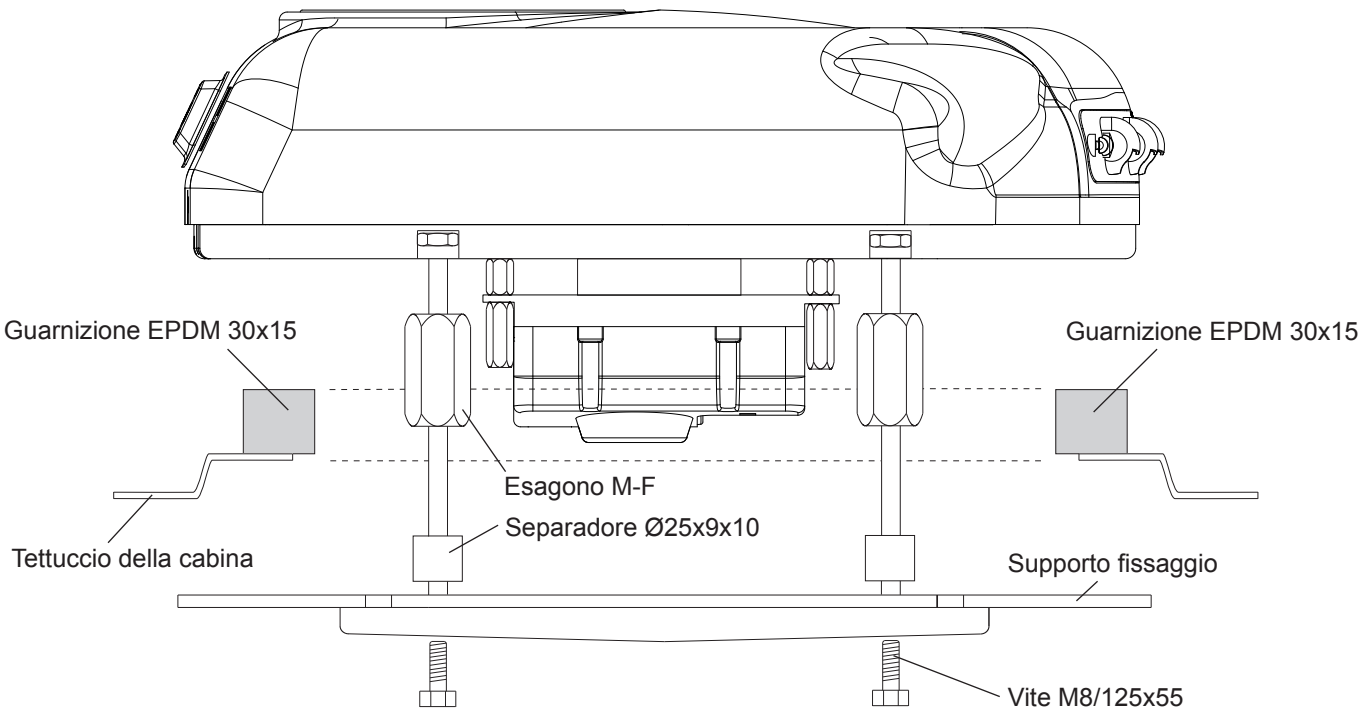

DAF XF 105 SUPER SPACE CAB EURO 5 ED EURO 6

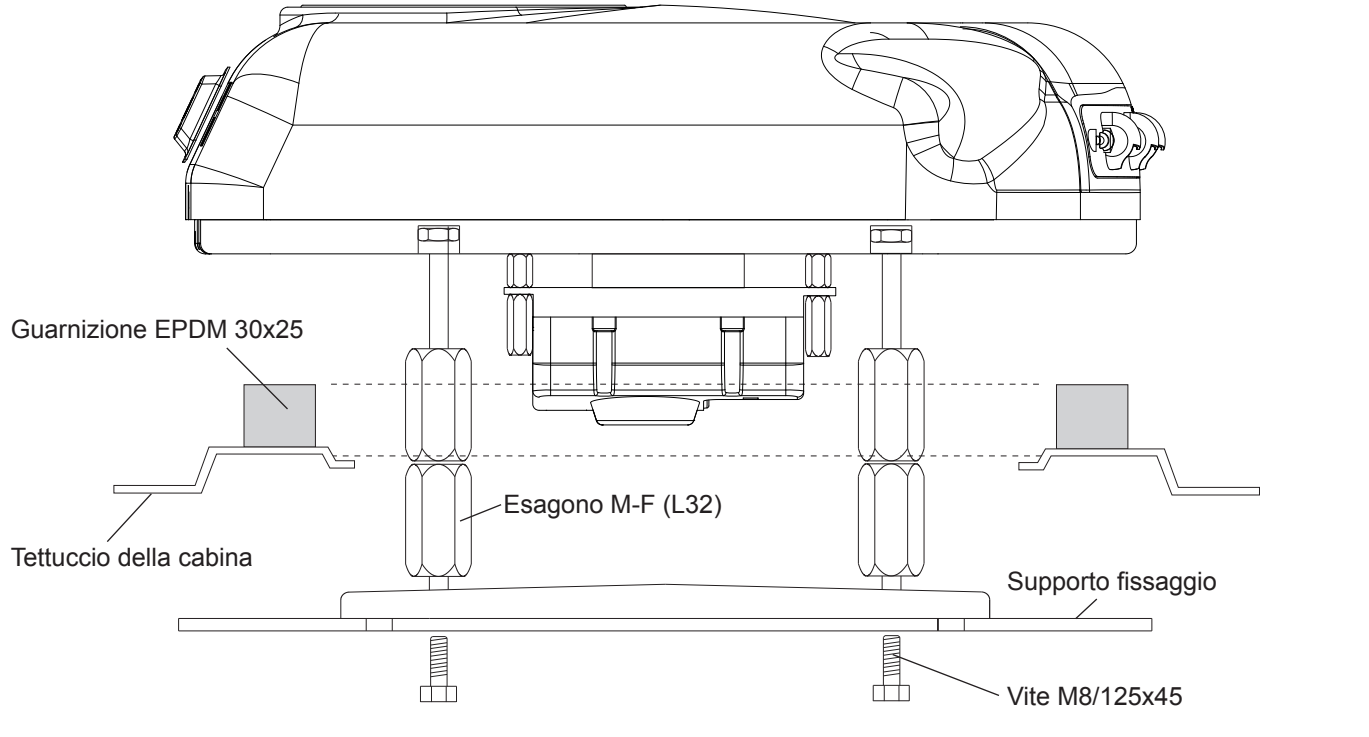

Istruzioni particolareggiate per la connessione del cablaggio con presa originale nel tettuccio apribile

6	Collegare il morsetto dell'impianto al morsetto originale situato accanto al tettuccio apribile.

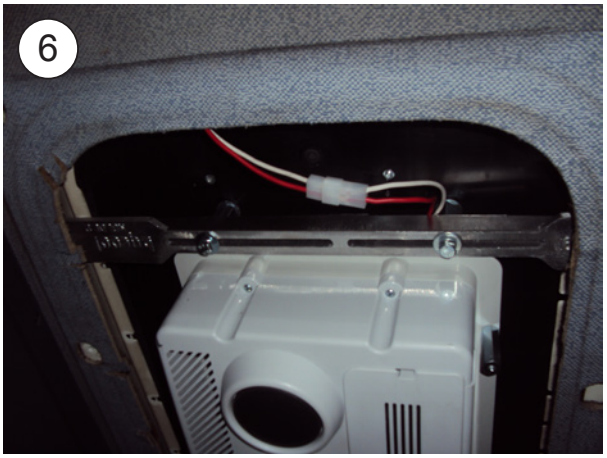

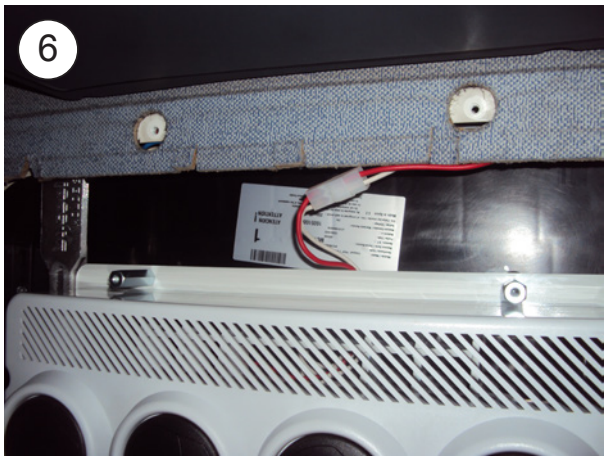

TUTTI I MODELLI EURO 5
Istruzioni dettagliate per l'installazione del cablaggio di alimentazione con accesso dal vano portaoggetti superiore a destra

6 Aprire il coperchio del vano portaoggetti superiore destro e togliere le due viti sul lato inferiore. **(A)**

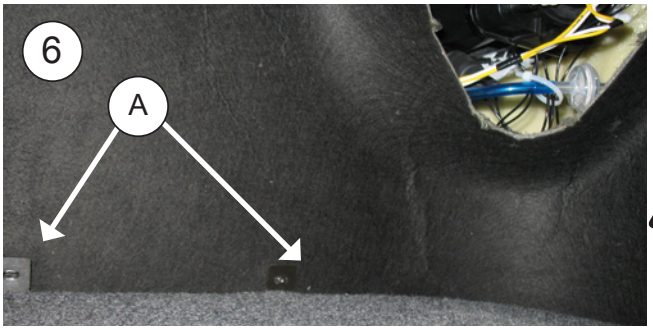

6a Separare leggermente il vano portaoggetti e inserire la mano dal lato inferiore per afferrare il cablaggio originale. Questa linea cablata è protetta da un fusibile a 40 Ampere presente nelle scatole dei fusibili originali centrali.

Se il connettore del cablaggio esistente è già in uso (per esempio: collegato a un forno microonda). Aggiungere un nuovo connettore di cablaggio, simile a quello che si trova sulla scatola, dalla guantiera alla cassa centrale.

Proteggere il cavo di alimentazione di corrente con un nuovo fusibile separato da 40 Amp. (riservare il fusibile da 40 Amp. nella scatola centrale dei fusibili).

6b Far passare la linea cablata dell'unità tra il tettuccio e la tappezzeria al di sopra del vano portaoggetti e collegare entrambi i connettori. Una volta collegati, l'unità esegue una verifica e tutte le luci si accendono e si spengono, il che significa che l'unità è pronta.

Fare passare il fascio di cavi nella canalina in alluminio,come illustrato nell'immagine, impiegando fascette in plastica.

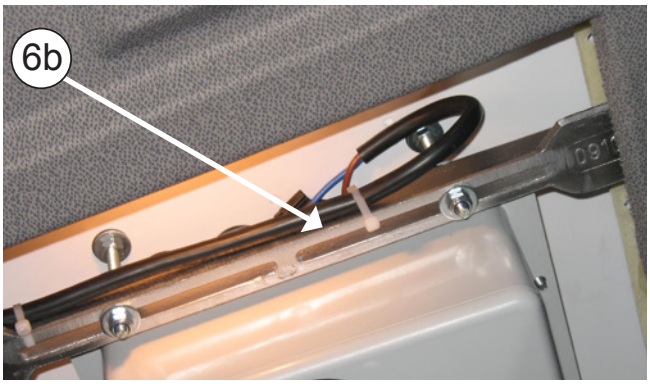

COMMENTO IMPORTANTE
Se per errore si inverte la polarità, il controllo elettronico comincia ad emettere segnali acustici intermittenti. In questo caso, non toccare nessun tasto sul pannello di controllo né sul telecomando, in quanto si potrebbero verificare danni irreversibili al controllo elettronico dell'unità. Consultare la guida dell'utente prima di avviare l'unità.

TUTTI I MODELLI EURO 5
Istruzioni particolareggiate per l'installazione del cablaggio di alimentazione senza accesso dal vano portaoggetti superiore destro

6 Smontare le sbarre di scorrimento delle tendine anteriori allentando le viti con una chiave a brugola.

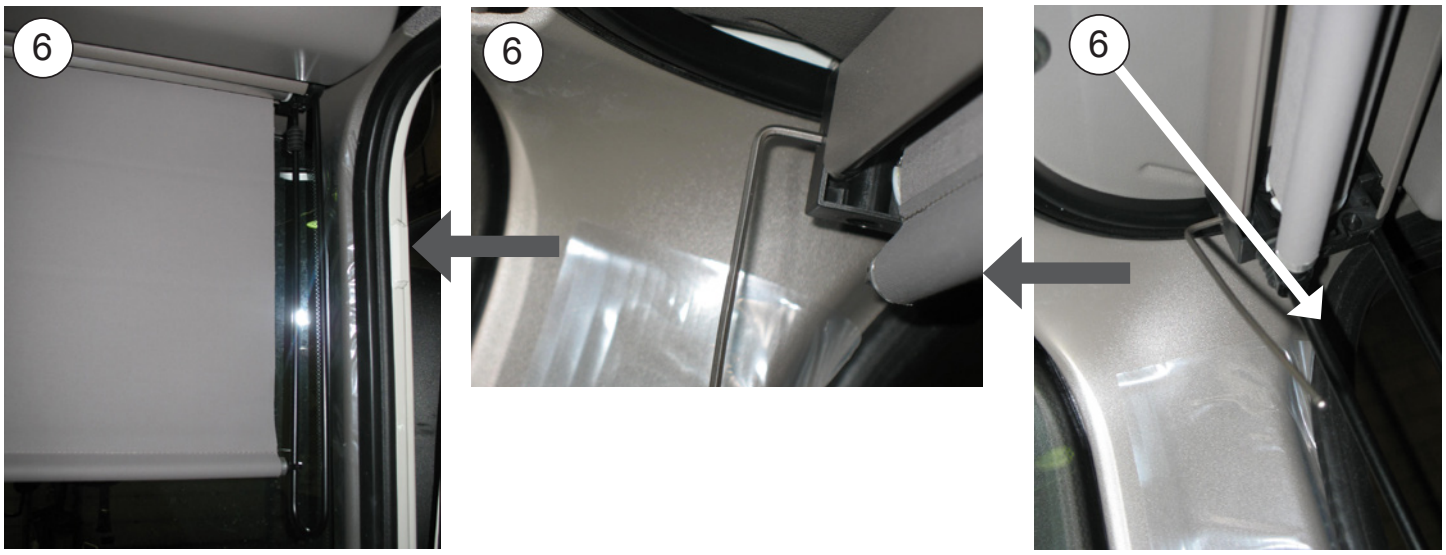

6a Svitare le viti superiori dei vani portaoggetti e ribaltarli.

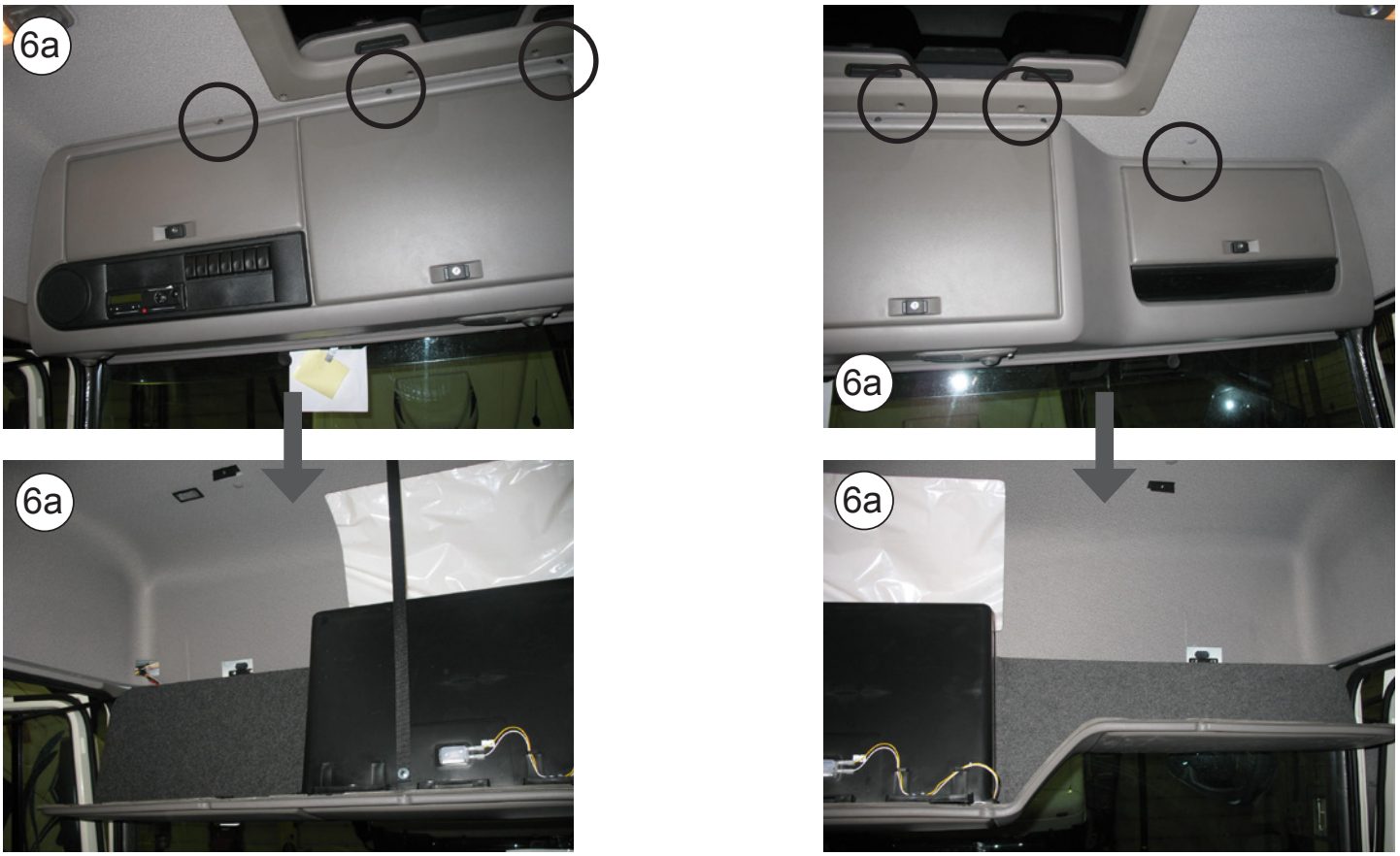

Istruzioni particolareggiate per l'installazione del cablaggio di alimentazione senza accesso dal vano portaoggetti

7 Nella parte centrale è posto il cavo originale di alimentazione (A); eseguire la connessione collegato il cavo in dotazione tra l'impianto e la scatola originale.

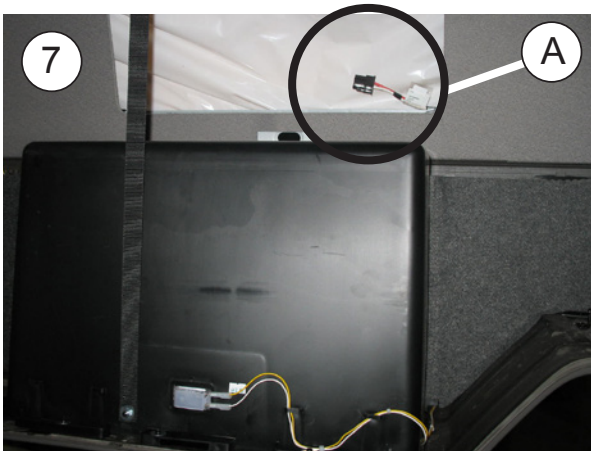

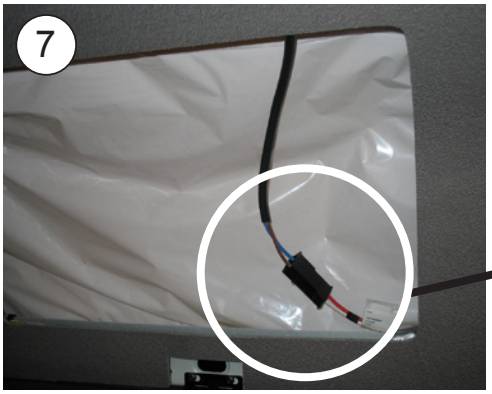

8 Allentare le viti superiori dei vani portaoggetti e ribaltarli.

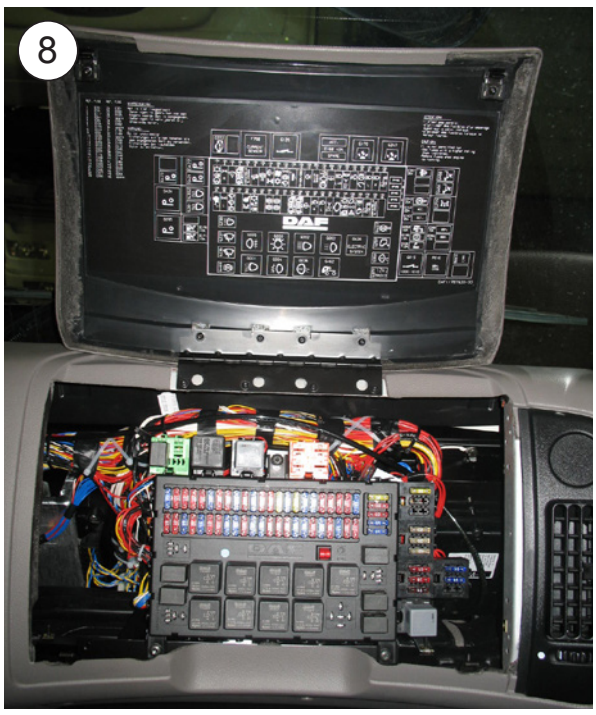

maxifusibile 40 A

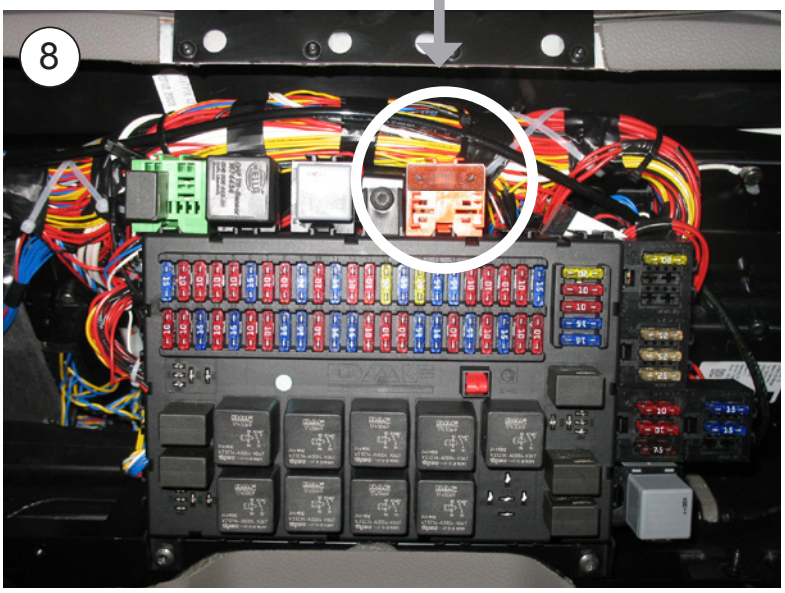

PER MODELLI SPACE E SUPER SPACE CAB EURO 6 SENZA PRESA ORIGINALE
Istruzioni particolareggiate per l'installazione del cablaggio

9 Dall'interno della cabina smontare i coperchi indicati.

10 Smontare la scatola dei fusibili.

11 Far passare l'estremità del cavo blu con la scatola in dotazione insieme ai cavi originali fino al punto A e collegare.

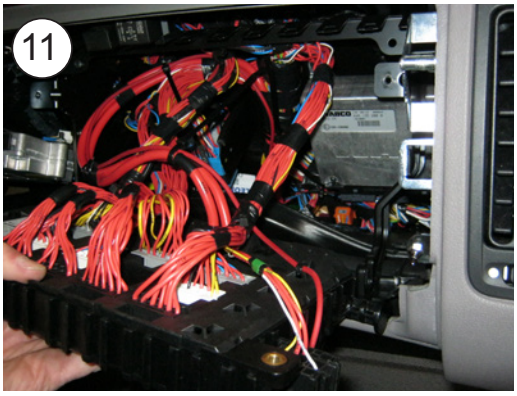

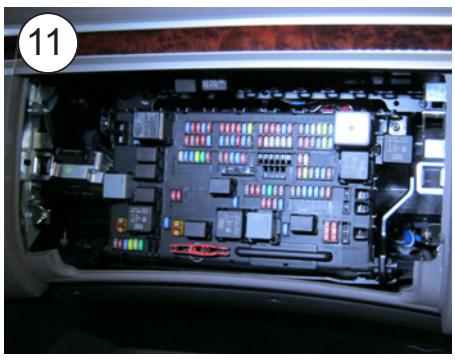

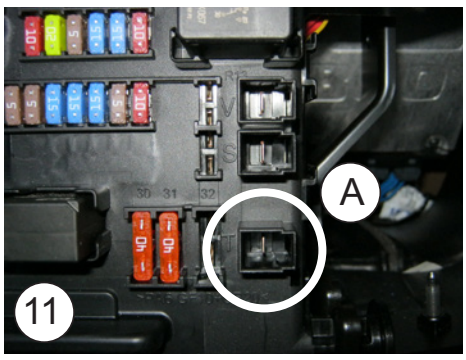

PER MODELLI SPACE E SUPER SPACE CAB EURO 6 SENZA PRESA ORIGINALE
Istruzioni particolareggiate per l'installazione del cablaggio

12 Inserire il fusibile da 25 A in (B).

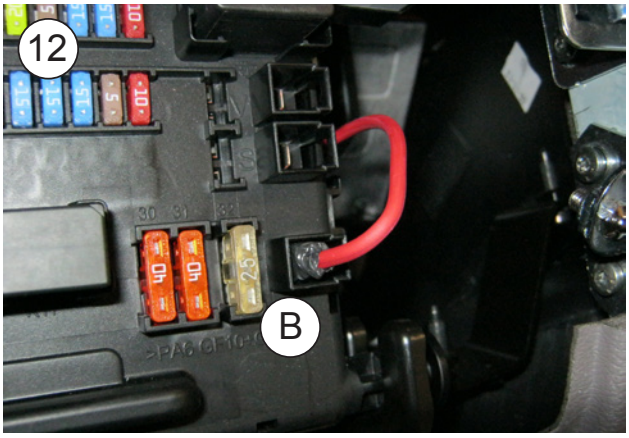

13 Far passare l'estremità del cavo marrone con la scatola in dotazione insieme ai cavi originali fino al punto C e collegare.

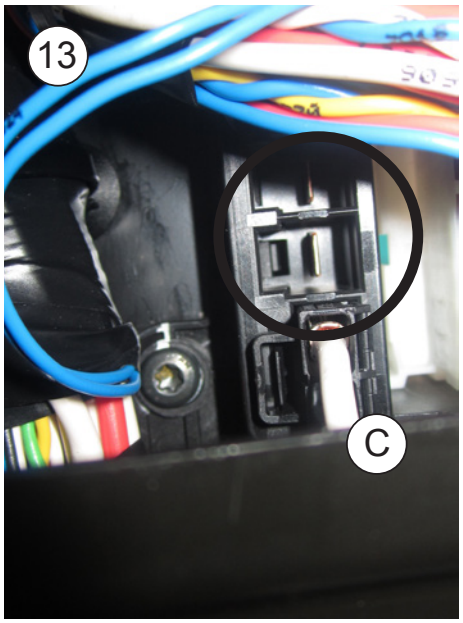

PER MODELLI SPACE E SUPER SPACE CAB EURO 6
Istruzioni particolareggiate per l'installazione del cablaggio

14 Aprire il vano portaoggetti superiore destro (D) e smontare il coperchio (E).

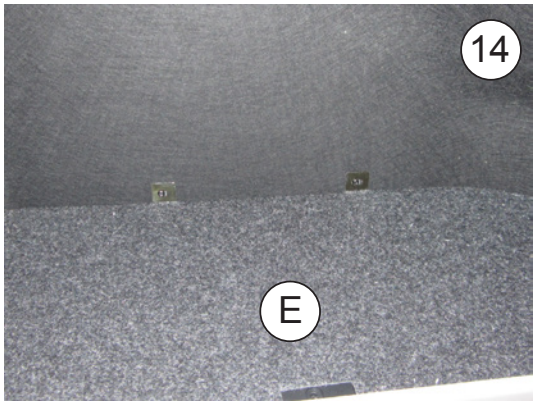

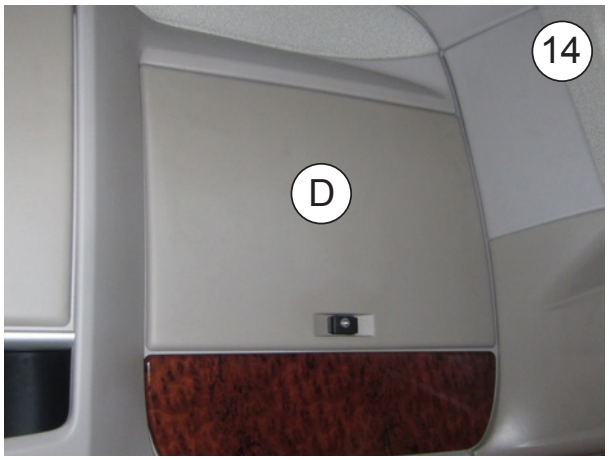

15 Nel tubo corrugato, situato nella parte inferiore del lato passeggero, inserire il cavo blu (Az) e quello marrone (M) ed estrarli dall'estremità del tubo che fuoriesce dal vano portaoggetti superiore destro.

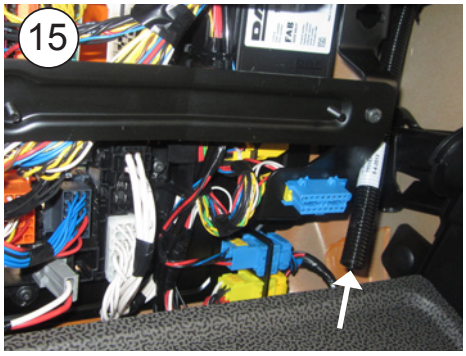

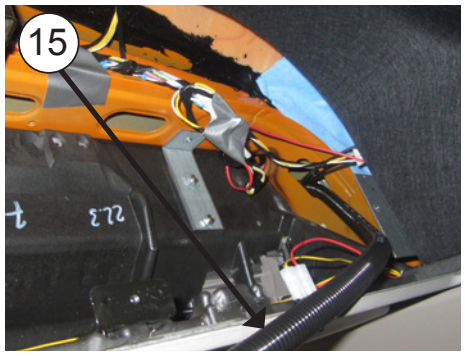

16 Inserire i terminali forniti sui cavi blu (Az) e marrone (M) e collegarli alla scatola in dotazione facendo coincidere i colori con quelli della scatola del cablaggio.

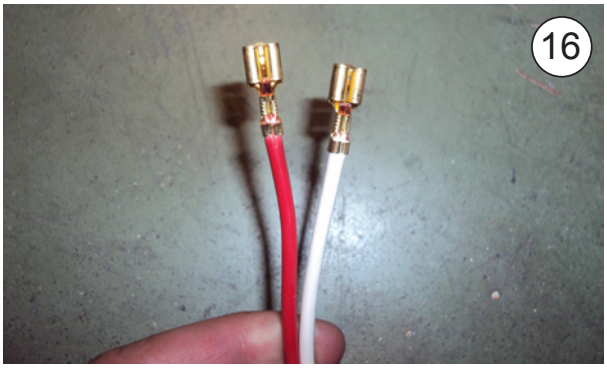

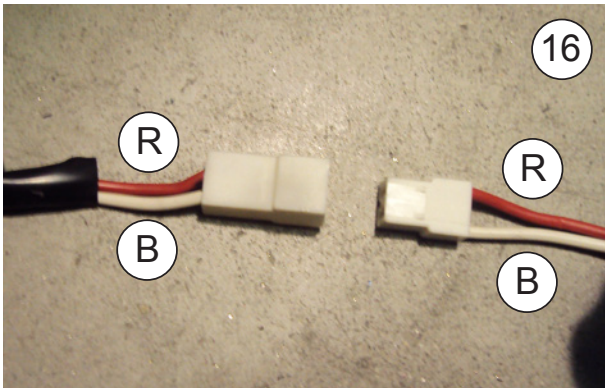

PER MODELLI SPACE E SUPER SPACE CAB EURO 6
Istruzioni particolareggiate per l'installazione del cablaggio

17	Collegare le scatole dei cablaggi, far passare il cablaggio dietro i vani portaoggetti originali e la tappezzeria fino all'impianto e quindi collegare al medesimo.

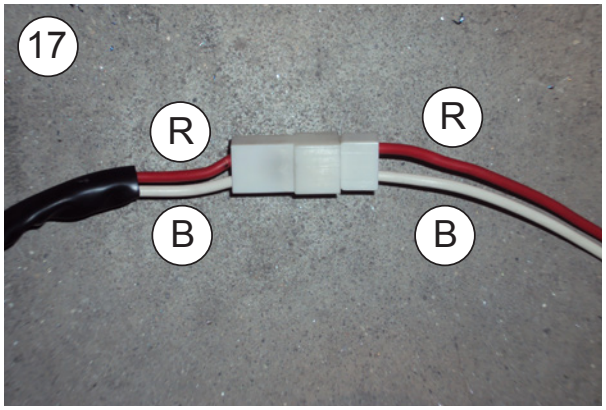

Esploso fino al fissaggio della consollle

DAF XF 105 SPACE CAB EURO 5 CON SPOILER NON REGOLABILE

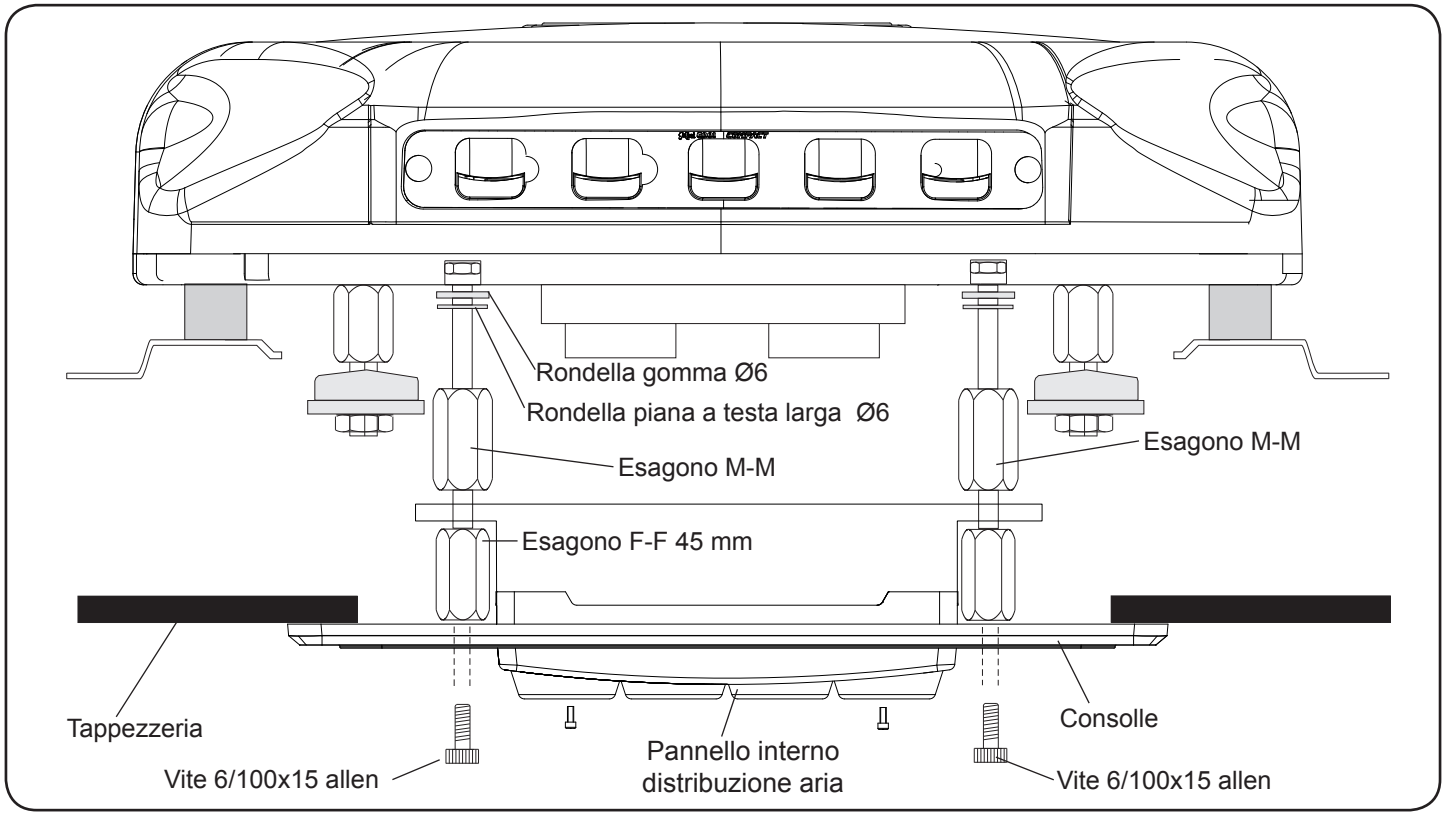

DAF XF SPACE CAB EURO 5 CON SPOILER REGOLABILE ED EURO 6

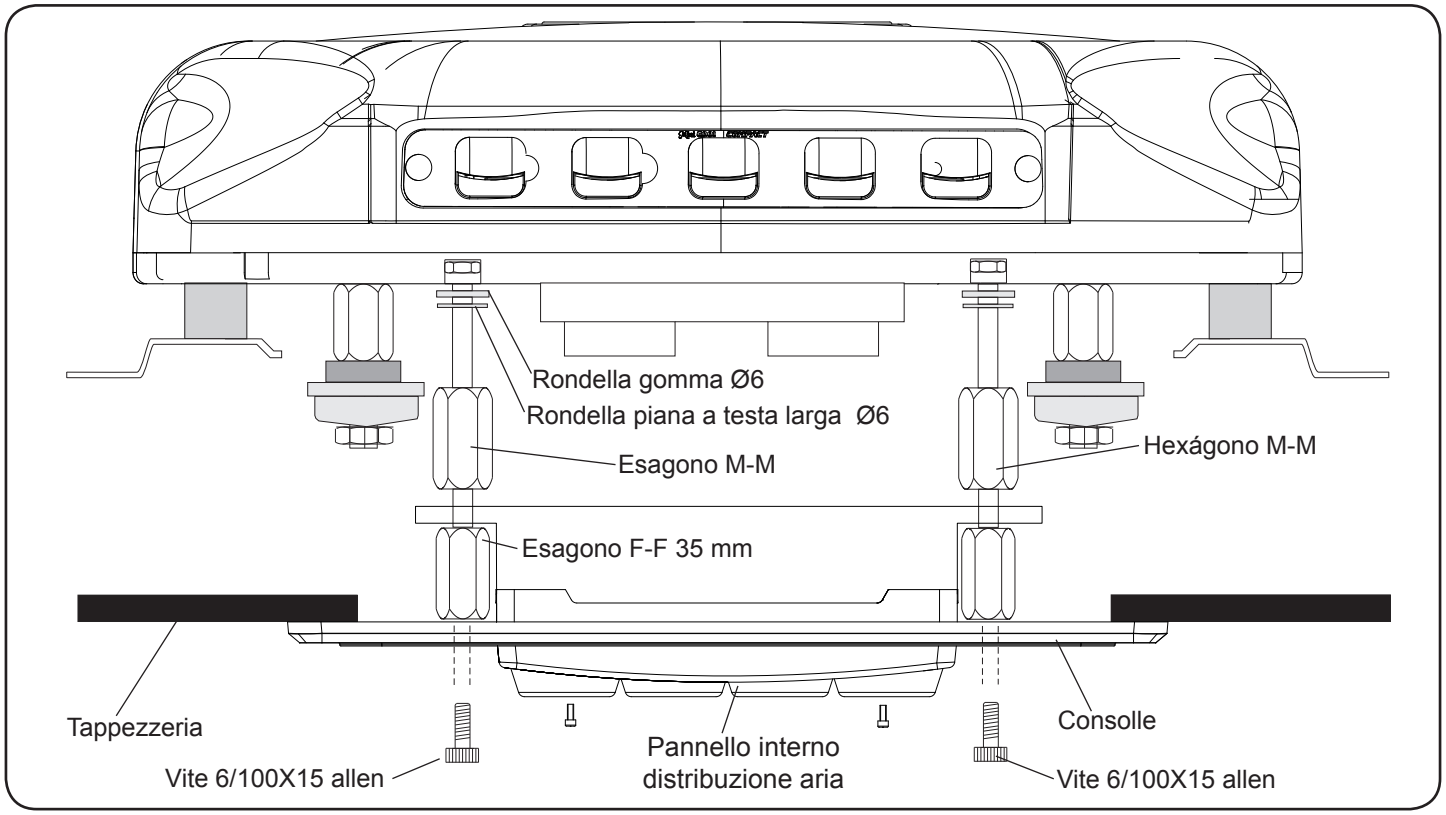

Esploso fino al fissaggio della consollle

DAF XF SUPER SPACE CAB EURO 5 ED EURO 6

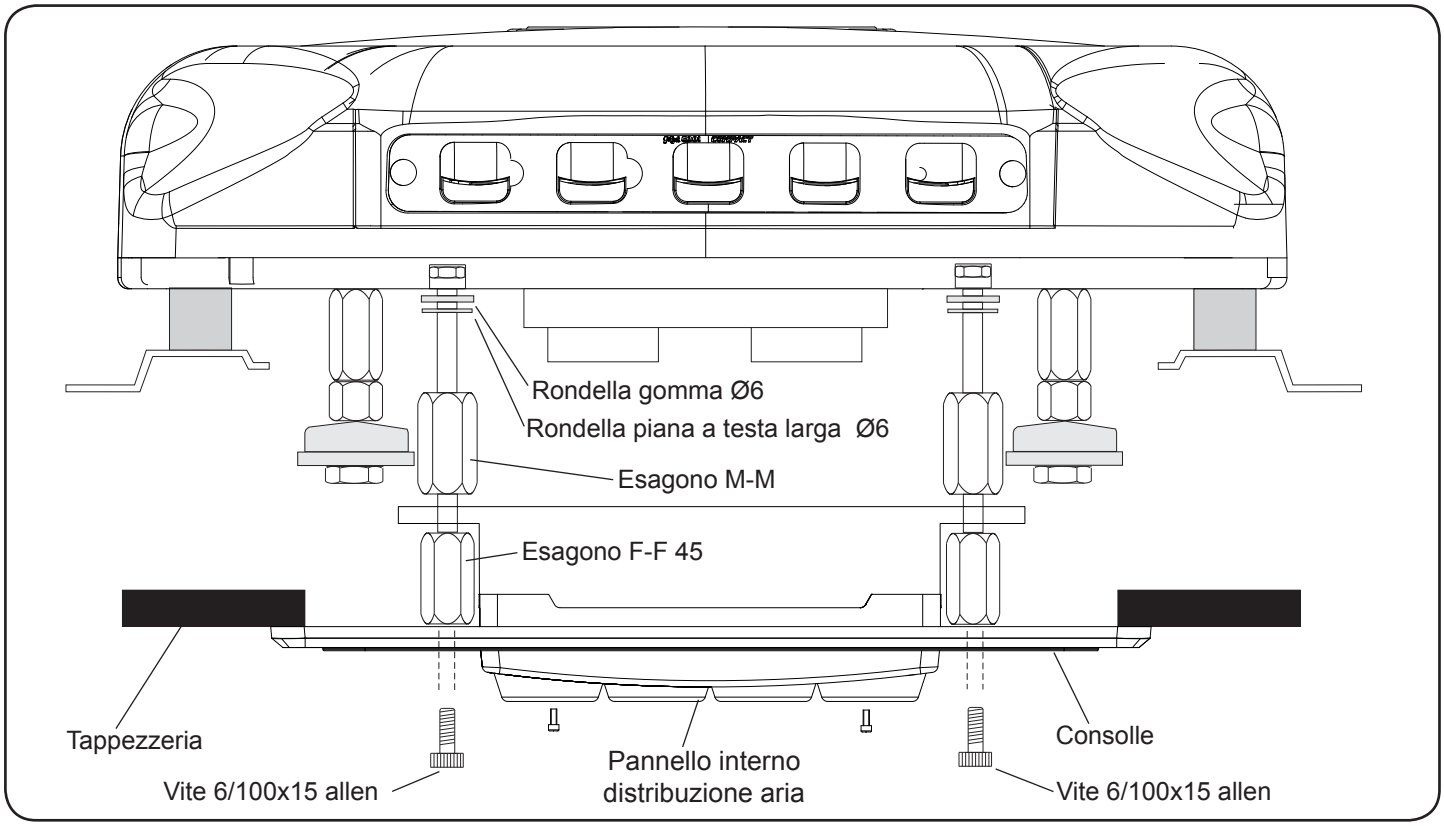

TUTTI I MODELLI

12 Rimontare al loro posto gli elementi decorativi originali.

Montare la console sugli esagoni F-F con le (4) viti a brugola 6/100x15, posizionando la parte più corta della console nella parte anteriore della cabina.

13	Coprire le (4) viti a brugola M6/100x15 con i tappini decorativi rotondi di plastica M6.

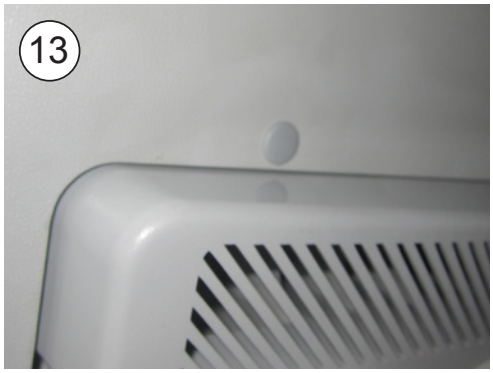

TUTTI I MODELLI CON PRESA ORIGINALE NEL TETTUCCIO APRIBILE
Schema elettrico

AVVERTENZA IMPORTANTE!

Fare attenzione a non invertire le polarità quando si esegue il collegamento dell'impianto. Altrimenti, il quadro comandi non si accenderebbe, l'impianto non funzionerebbe.

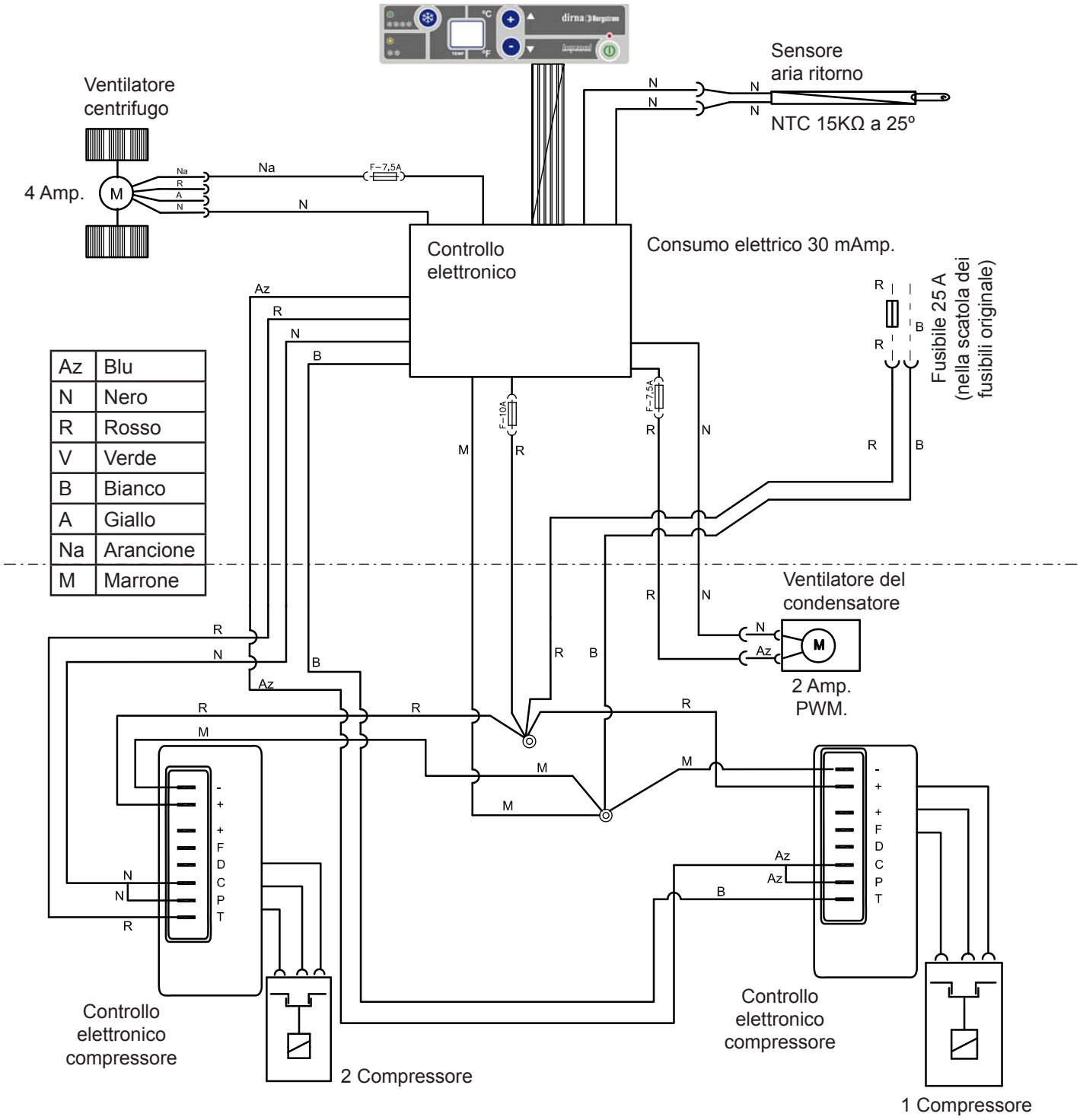

TUTTI I MODELLI EURO 5 DIETRO guanto
Schema elettrico

AVVERTENZA IMPORTANTE!

Fare attenzione a non invertire le polarità quando si esegue il collegamento dell'impianto. Altrimenti, il quadro comandi non si accenderebbe, l'impianto non funzionerebbe.

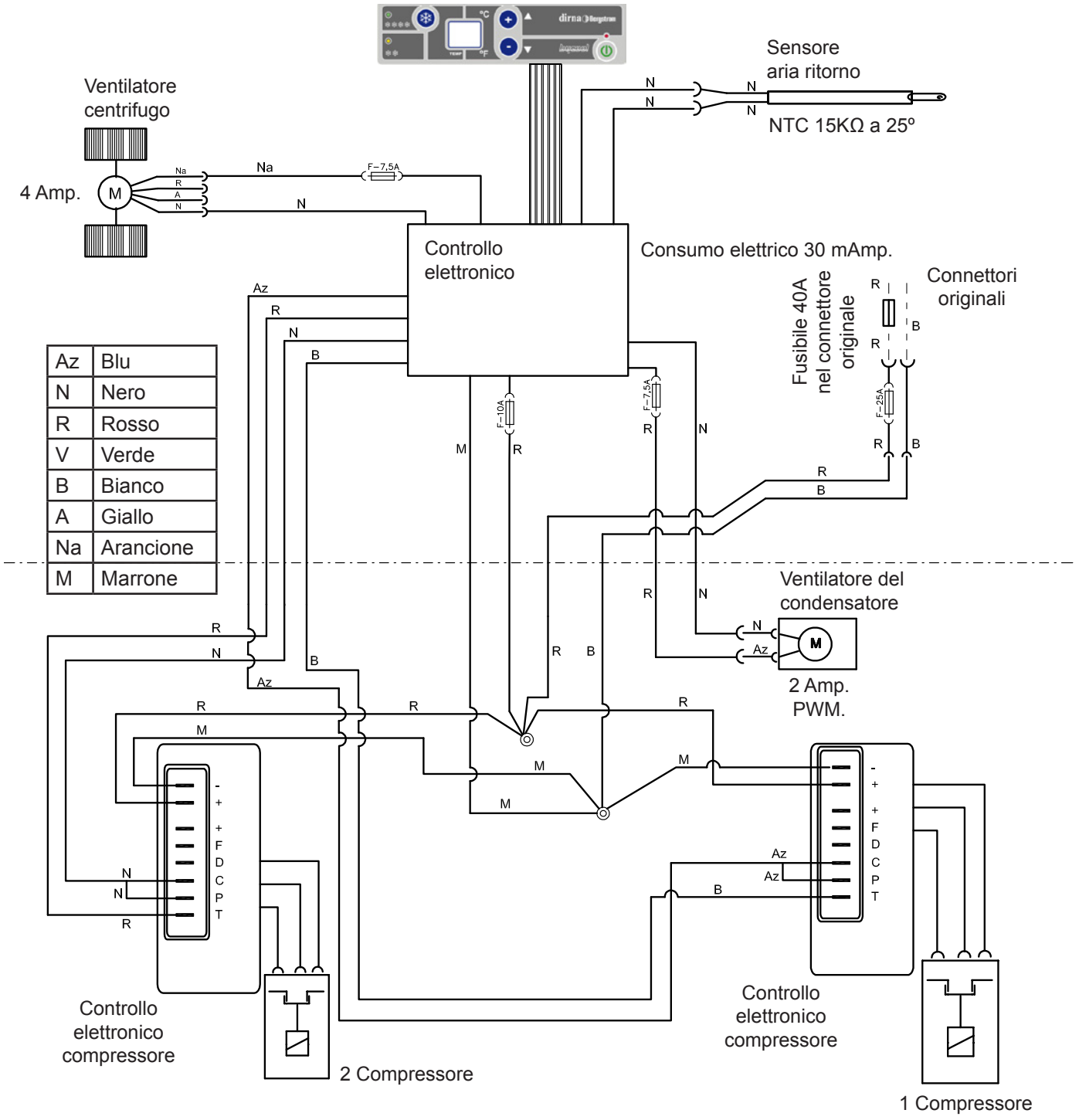

TUTTI I MODELLI EURO 6 SENZA PRESA ORIGINALE SUL TETTUCCIO APRIBILE - Schema elettrico

AVVERTENZA IMPORTANTE!

Fare attenzione a non invertire le polarità quando si esegue il collegamento dell'impianto. Altrimenti, il quadro comandi non si accenderebbe, l'impianto non funzionerebbe.

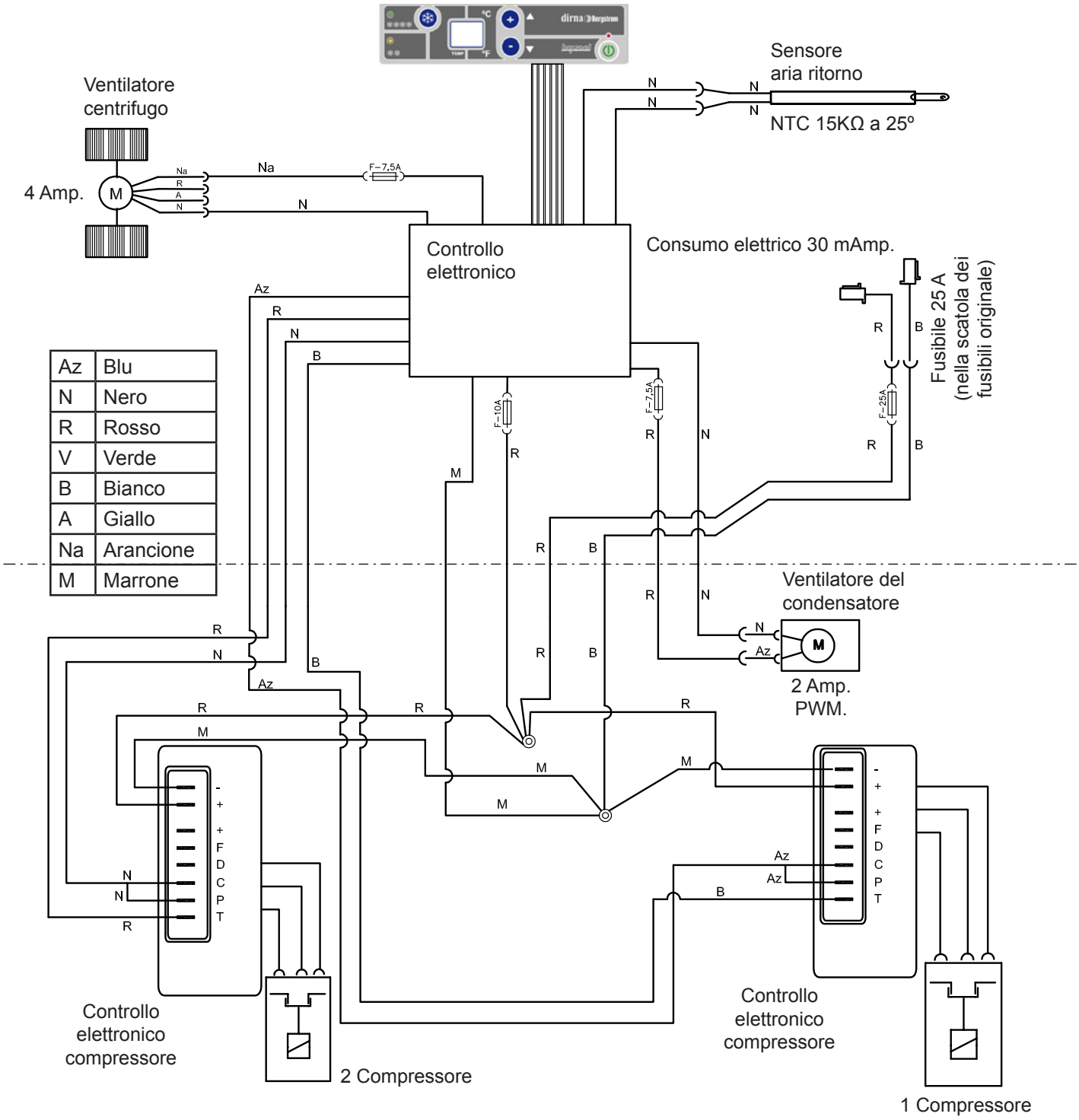

Zalecenia dot. Montażu

- Przed rozpoczęciem montażu przeczytać instrukcje i przestrzegać je podczas całego procesu instalacji.
- Korzystać z narzędzi odpowiednich dla każdej operacji.

Elektryczność

- Odłączyć klucz kontaktu.
- Odłączyć akumulator przed rozpoczęciem montażu.
- Zabezpieczyć połączenie elementów elektrycznych, sprawdzając ich prawidłowe osadzenie.

⚠ Uwaga

Jeżeli podczas montażu urządzenie zostanie przechylone, nie należy uruchamiać go przez co najmniej 60 min. po ustawieniu w poziomie.

⚠ Uwaga

Po zainstalowaniu urządzenia klimatyzacyjnego w suficie należy ochronić górną część kabiny ochronną chusteczką lub kocem w celu uniknięcia możliwych zadrapań. Podczas instalacji **Compact** w suficie należy brać pod uwagę fakt, że zazwyczaj kabiny wyposażone już w luki posiadają budowę wystarczającą dla utrzymania ciężaru urządzenia. Niemniej jednak, w innym przypadku lub gdy jest konieczne wykonanie otworu w suficie lub nawet w przypadku wyposażenia w luk, gdy materiał nie jest wystarczająco mocny (np. sufit z włókna, plastyku itp. ....), istnieje potrzeba wzmocnienia sufitu aby zapobiec możliwym deformacjom, pęknięciom, przeciekom wody itp. ... poprzez podjęcie odpowiednich kroków.

W przypadku wysokich kabin DAF XF 105 w suficie z włókien należy zachować szczególną uwagę i podeprzeć ją na wzmocnieniach, aby uniknąć zapadania się części z włókna.

Narzędzia

- Zestaw kluczy typu Torx
- Zestaw kluczy typu Allen
- Klucz sztywny 10, 13, 14, 20
- Nożyce
- Fleksometr

Documentazione allegata

Instrukcja montażu	1001188145
Instrukcja dla użytkownika	1001188151
Diagnoza Usterek	1001188144
Gwarancja	220AA10017

Symbolika

Kruchy

Uwaga cięcie!

Zagrożenie elektryczne

⚠ Ostrzeżenia

⚠ Personel instalacyjny powinien posiadać wystarczające wyszkolenie w zakresie samochodowych urządzeń klimatyzacyjnych.

⚠ **Dirna Bergstrom** nie ponosi odpowiedzialności za wystąpienie awarii wynikających z nieodpowiedniej obsługi lub instalacji urządzenia, bądź jego modyfikacji lub wymiany wykonanych bez naszej wyraźnej pisemnej zgody.

⚠ **Urządzenie fabrycznie napełnione gazem.** (***Nie wolno manipulować w obwodzie z gazem chłodzącym***).

⚠ Sprawdź **procedurę gwarancyjną** dotyczącą produktu, a znajdującą się w **Diagnozie awarii**.

⚠ Zapoznaj się z **Instrukcją dla użytkownika** urządzenia pod kątem prawidłowego funkcjonowania pilota zdalnego sterowania oraz panelu kontrolnego.

⚠ Po zakończeniu instalacji użytkownikowi należy przekazać: **Instrukcję dla użytkownika, Gwarancję oraz Diagnozę awarii.**

UWAGA:

Ten dokument zawiera instrukcje montażu dla następujących modeli:

DAF XF 105 SPACE CAB EURO 5 (SPOJLER NIEREGULOWANY)

DAF XF 105 SPACE CAB EURO 5 (SPOJLER REGULOWANY)

DAF XF SUPER SPACE CAB
EURO 5 I EURO 6

EURO 5

EURO 6

DAF XF SPACE CAB
EURO 6

⚠ Przed rozpoczęciem instalacji, kratka wlotu powietrza z przodu zamontować.

DAF XF SPACE CAB
EURO 5 I EURO 6

1 Zdejmij pokrywę wlotu, elementy mocujące i dostarcz je klientowi (*).

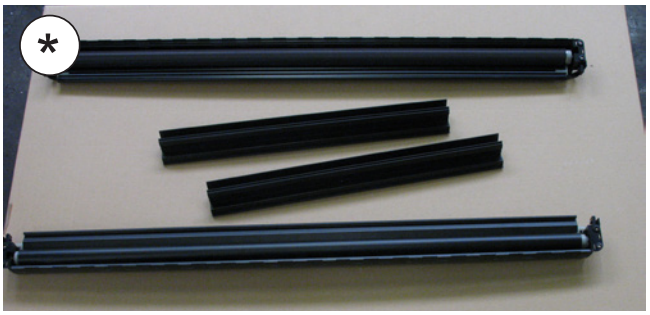

1a Usuń nieczystości pozostawione na dachu przed umieszczeniem uszczelki EPDM.

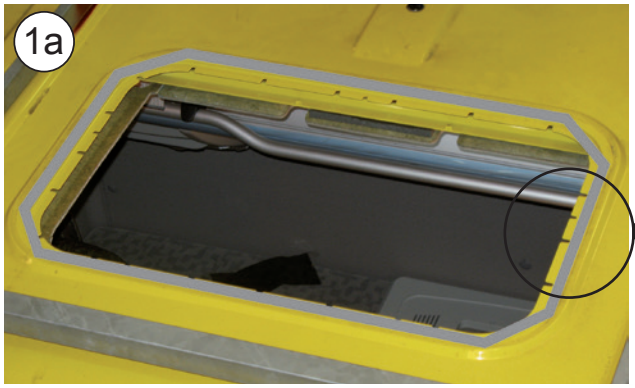

DAF XF SPACE CAB
EURO 5 I EURO 6

1b Zdjąć boczne zaślepki (*) ciągnąc je w kierunku tylnej części kabiny.

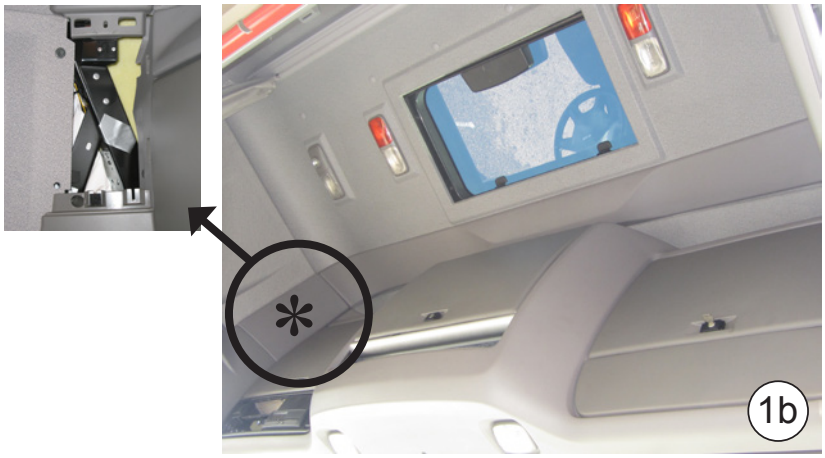

1c Zdejmij przednią zaślepkę (*) ciągnąc w dół i odłącz klemy lamp.

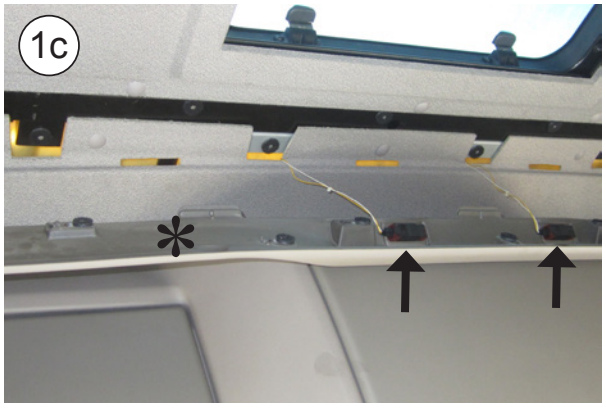

1d Przy pmocy specjalnego narzędzia zdejmij zawleczkimocujące tapicerki części przedniej od szyny zasłony.

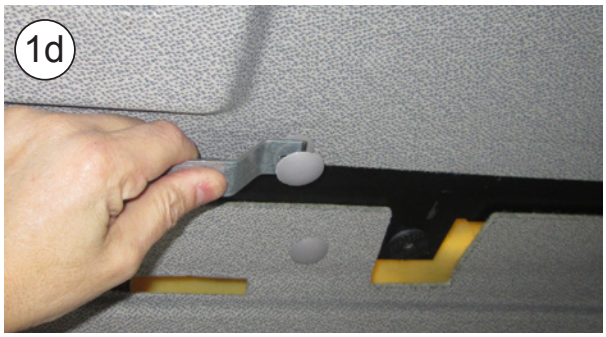

DAF XF SUPER SPACE CAB
EURO 5 I EURO 6

1e Zdejmując tapicerie w dół, zdejmij przednie śruby mocujące szyny zasłony wlotu i rozmontój ją.

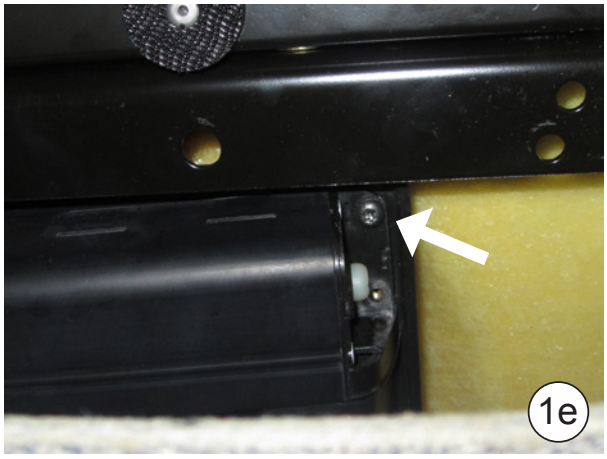

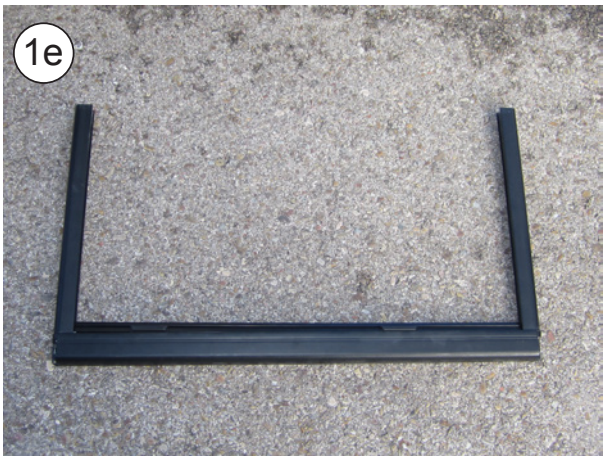

1f Zdemontój wewnętrzną ramę wlotu (*).

1g Zdemontój wlot odkręcając śruby mocujące i odłączając włącznik.

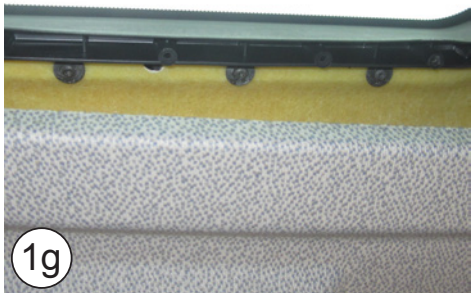

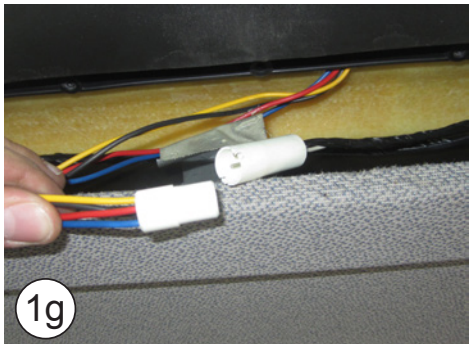

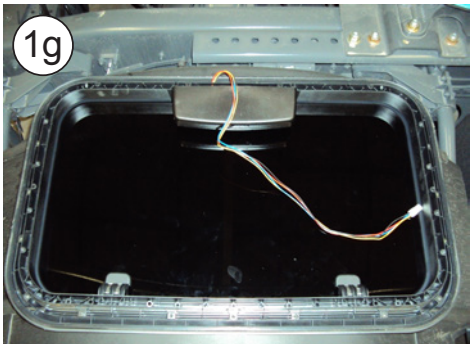

WSZYSTKIE MODELE

2

Przykleić uszczelkę EPDM dookoła wlotu (*sprawdź na szczegółowy obrazek w celu dociecia krawędzi końcówek styku uszczelek*).

- **DAF XF 105 SPACE CAB. EURO 5 SPOJLER NIEREGULOWANY - uszczelka 30 x 25.**
- **DAF XF 105 SPACE CAB. EURO 5 SPOJLER REGULOWANY - uszczelka 25 x 15.**
- **DAF XF 105 SUPER SPACE CAB. EURO 5 I EURO 6 - uszczelka 30 x 25.**
- **DAF XF SPACE CAB EURO 6 - uszczelka 25 x 15.**

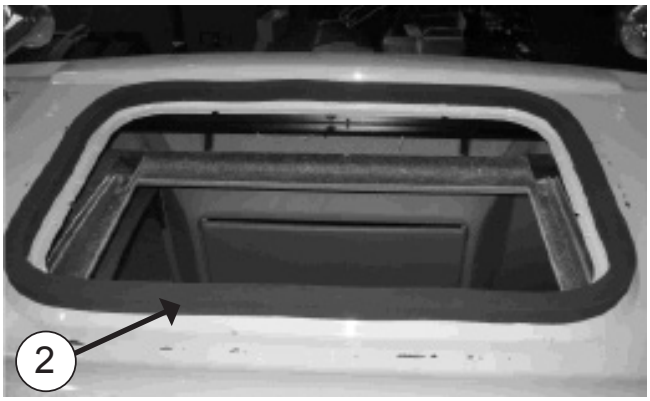

JAK PRZECIĄĆ USZCZELKĘ EPDM, ABY UNIKNĄĆ PRZEDOSTAWANIA SIĘ WODY DO KABINY

A- Przykleić uszczelkę, zachowując 100 mm papieru ochronnego z każdej strony.

B- Zdjąć obydwie taśmy papierowe.

C- Przykleić, naciskając na obydwa końce.

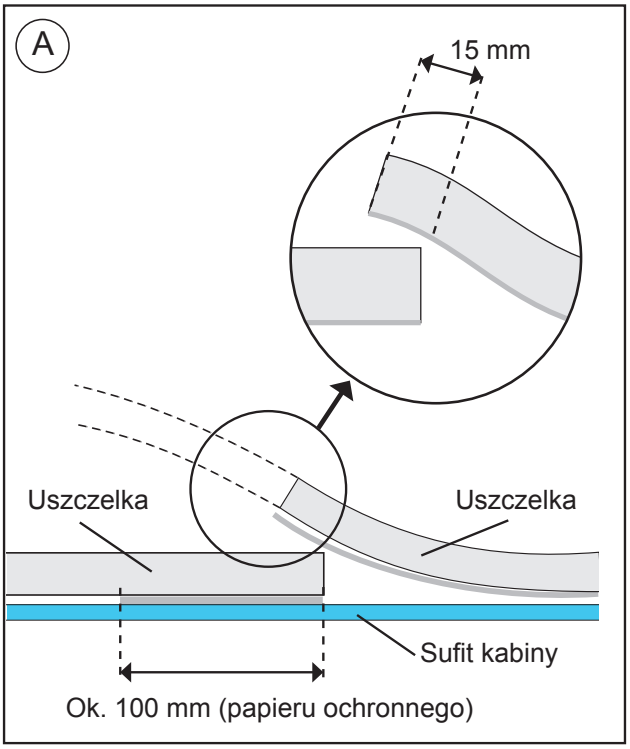

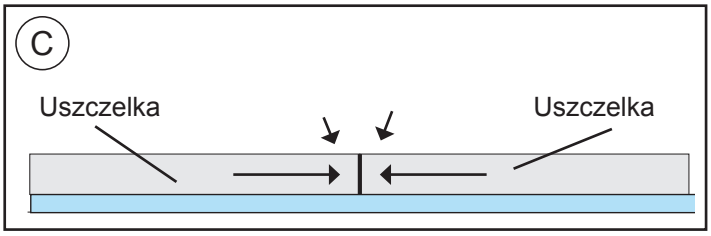

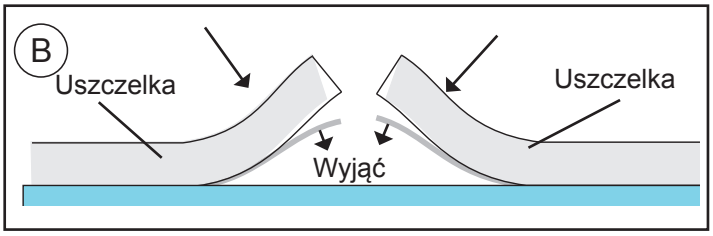

DAF XF SUPER SPACE CAB
EURO 5 I EURO 6

2a Umieścić urządzenie Compact Pro w pozycji pionowej, poluźnij śruby elementów centrujących w celu umożliwienia ich ustawienia. Przesuń elementy centrujące do tyłu urządzenia aż do oporu śrub na szynach elementów centrujących i ponownie dociśnij śruby.

PRZEDNIA CZĘŚĆ URZĄDZENIA

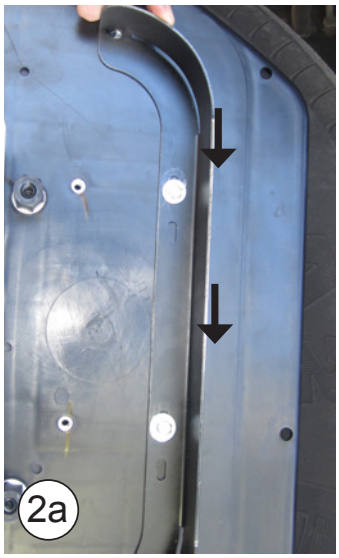

WSZYSTKIE MODELE

3 **ZEWNĘTRZNA CZĘŚĆ KABINY:**
Umieścić **Compact** w otworze wlotu, wprowadzając do niego elementy centrujące.

Uwaga! Po umieszczeniu urządzenia nad otworem luku sprawdzić, czy wyloty przewodu odpływowego nie zostały zasłonięte uszczelką EPDM.

DAF XF SUPER SPACE CAB
EURO 5 I EURO 6

3a Nakręciś (4) nakrętki sześciościenne M8x32 na podstawachw formie sześcianu i docisnąc w przeciwnym kierunku (zob. schemat na str. 64).

DAF XF 105 SPACE CAB EURO 5 (SPOJLER NIEREGULOWANY)
DAF XF SUPER SPACE CAB (EURO 5 I EURO 6)

4 Wprowadzić wsporniki mocujące pod tapicerką i umocować sześciany przy pomocy (4) śrub 8/125x45, (4) podkładek płaskich o szerokim kapeluszu Ø 8 i (4) podkładek grower Ø 8 w celu umocowania urządzenia aż przystania wsporników do sześcianów.

DAF XF 105 SPACE CAB EURO 5 SPOJLER REGULOWANY I EURO 6

5 Umieścić (2) podstawę mocowania zgodnie ze schematemi, następnie umieścić (4) dystansy Ø 25x9x10 (4) nakrętkami M8/125x55 aż do oporu (zob. schemat na str. 63).

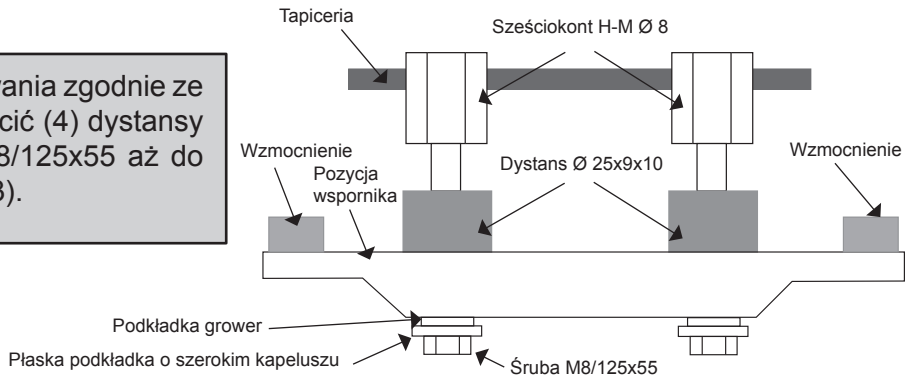

Widok poprzeczny do czasu umocowania wsporników

DAF XF 105 SPACE CAB EURO 5 SPOJLER NIEREGULOWANY

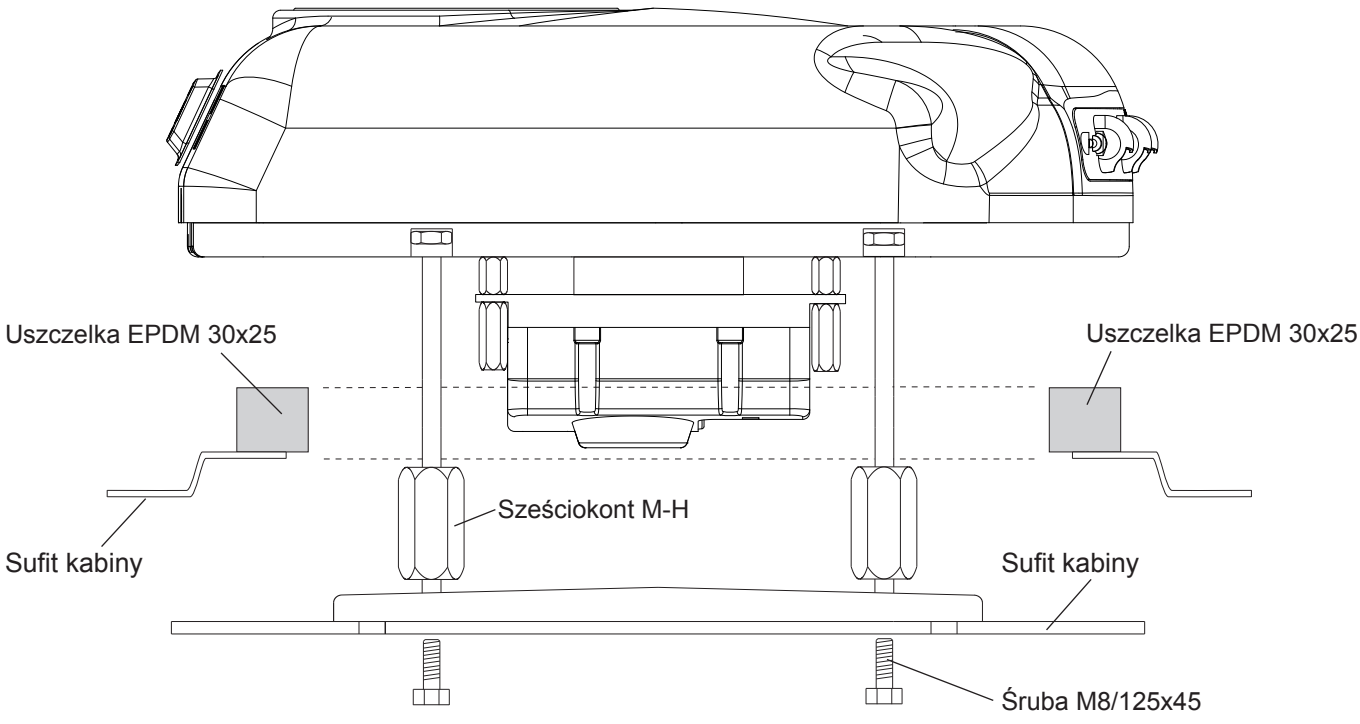

Widok poprzeczny do czasu umocowania wsporników

DAF XF SPACE CAB EURO 5 SPOJLER REGULOWANY I EURO 6

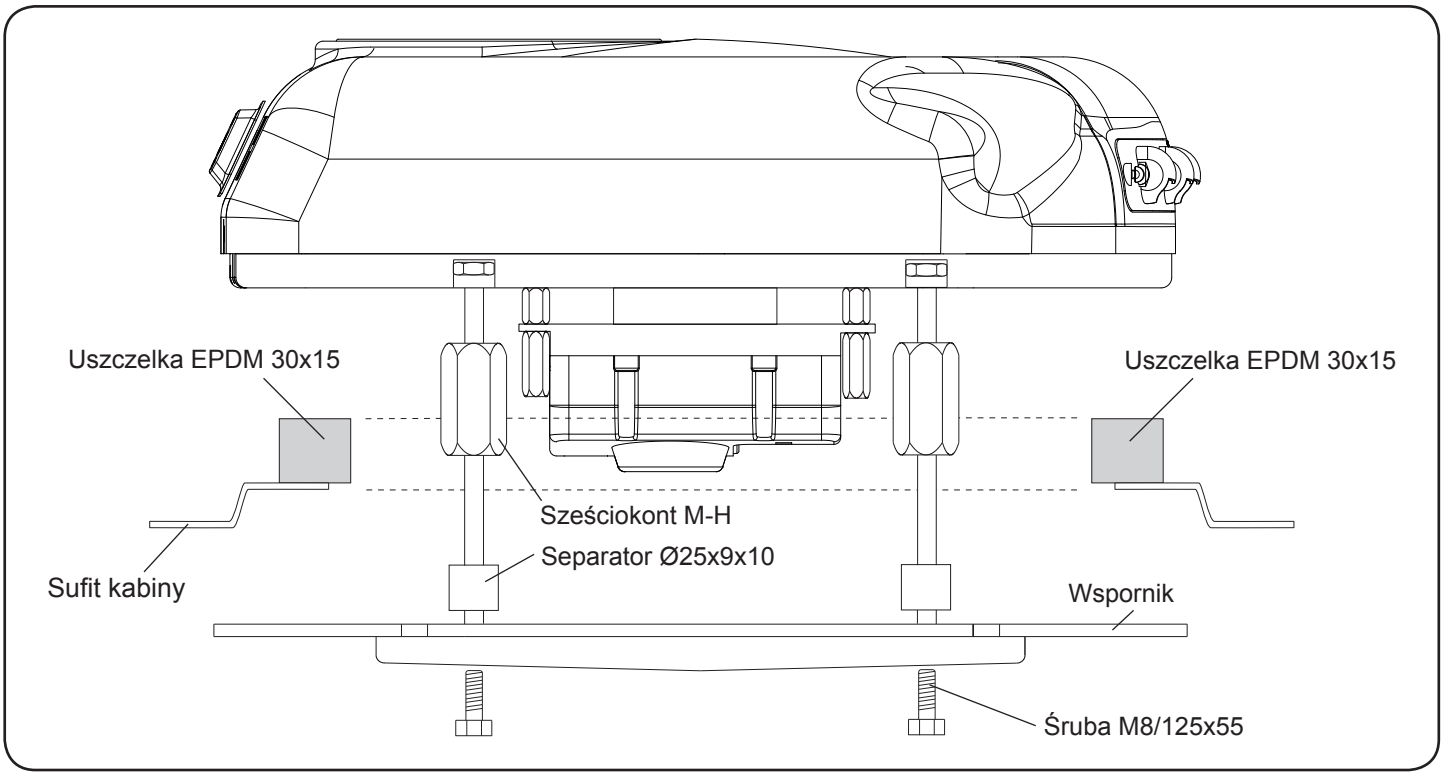

DAF XF SUPER SPACE CAB (EURO 5 Y EURO 6)

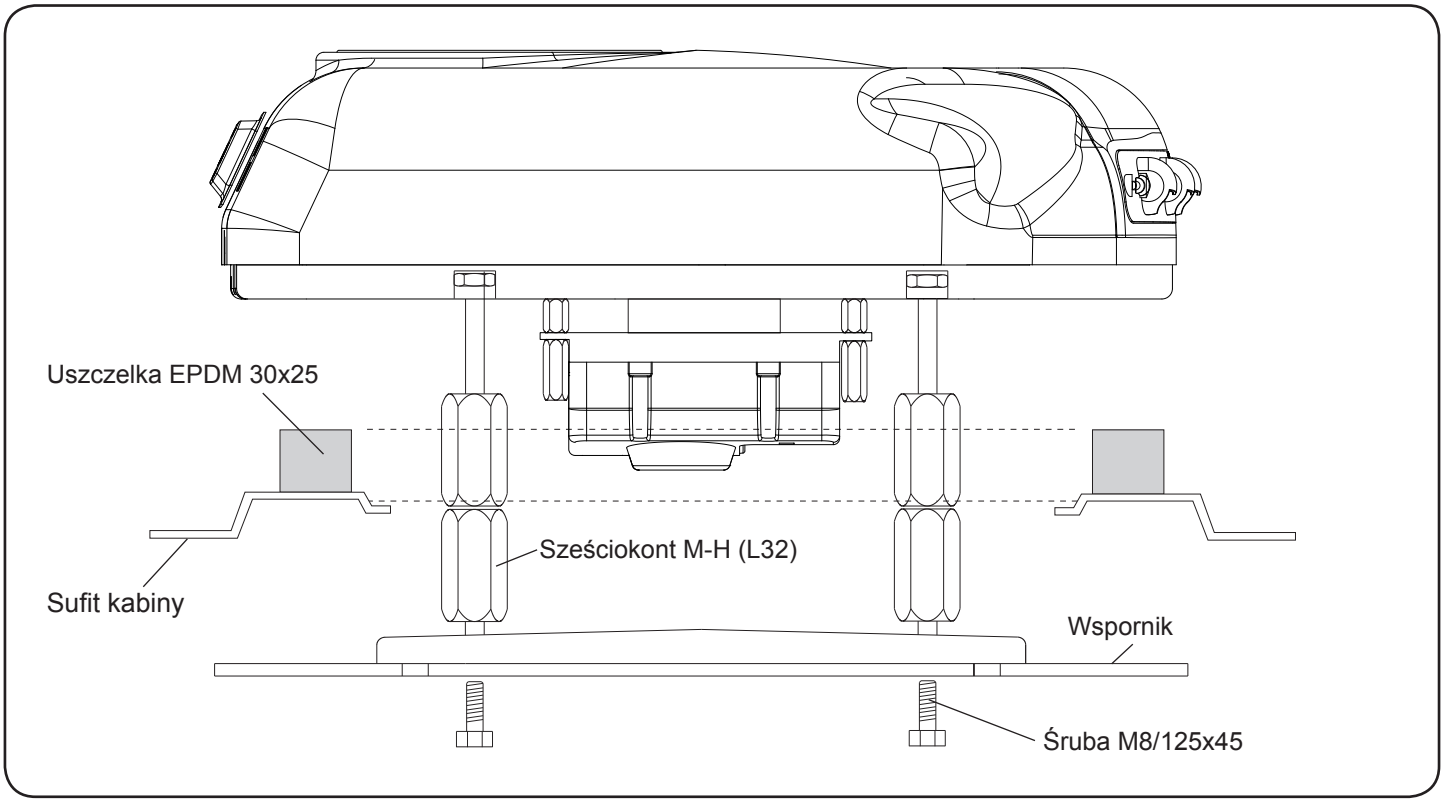

Szczegółowe instrukcje dotyczące podłączenia kabli z oryginalnym gniazdem we włazie

6	Podłączyć zacisk urządzenia do oryginalnego zacisku umieszczonego obok włazu.

WSZYSTKIE MODELE EURO 5
Szczegółowa instrukcja dotycząca instalacji okablowania zasilania z dostępem przez górny prawy schowek

6 Otwórz górną pokrywę schowka z prawej strony i wykręć dolne śruby. **(A)**

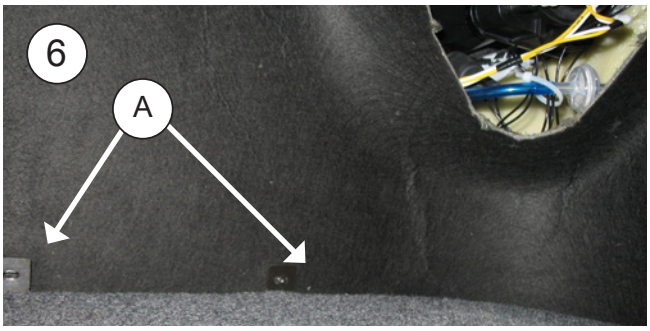

6a Lekko odsuń schowek i od dołu wyjmij oryginalne przewody. Linia jest chroniona bezpiecznikiem 40 A, który znajduje się w głównej skrzynce bezpiecznikowej.

⚠ Jeżeli istniejący łącznik okablowania już jest użytkowany (np. podłączony do mikrofalówki), dodaj nowy łącznik okablowania podobny do istniejącego w skrzyni ze schowka do skrzyni centralnej.

Osłoń kabel zasilający nowym oddzielnym bezpiecznikiem 40A (zarezerwuj bezpiecznik 40A w centralnej skrzyni bezpieczników.)

6b Poprowadź przewody nad schowkiem, między sufitem kabiny i okładziną, a następnie połącz wtyczki. Po podłączeniu automatycznie przeprowadzony zostanie test urządzenia: wszystkie światła powinny zapalić się i po chwili zgasnąć. Oznacza to, że urządzenie jest gotowe do pracy.

Umocuj okablowanie urządzenia na wspornikach aluminiowych jak pokazano na zdjęciu obok przy pomocy plastikowych obejm.

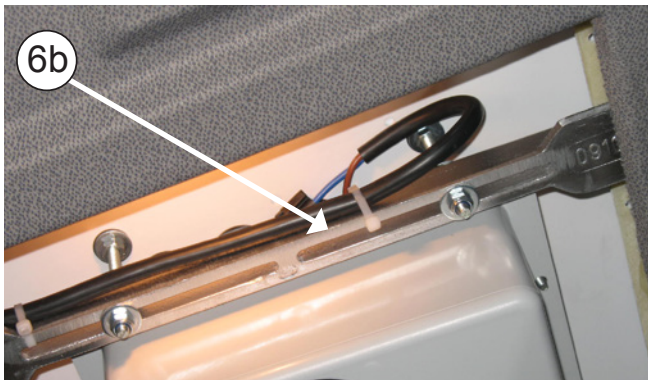

WAŻNE!
W przypadku, gdy przez pomyłkę okablowanie zostało podłączone z odwrotną polaryzacją, kontrola elektroniczna urządzenia zacznie wydawać przerywany gwizd. Nie należy dotykać żadnego przycisku ani na panelu, ani na pilocie zdalnego sterowania, ponieważ można w ten sposób spowodować nieodwracalne uszkodzenie systemu elektronicznego. Po usłyszeniu takiego przerywanego gwizdu, odłączyć urządzenie i sprawdzić polaryzację podłączenia.

WSZYSTKIE MODELE EURO 5
Szczegółowa instrukcja dotycząca instalacji okablowania zasilania bez dostępu przez górny prawy schowek

6 Zdemontować przednie szyny mocujące zasłon i poluzować śruby przy użyciu klucza allen.

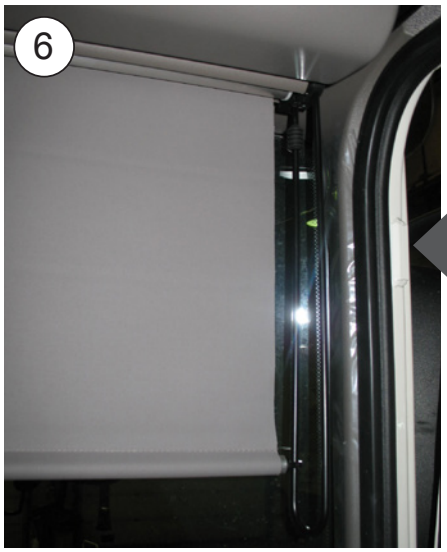

6a Poluzować górne śruby schowków i odchylić do siebie.

Szczegółowe instrukcje dotyczące montażu kabli zasilających bez dostępu przez schowek w desce rozdzielczej

7 W środkowej części znajduje się oryginalny kabel zasilający (A); podłączyć dołączony kabel między urządzeniem i oryginalną obudową.

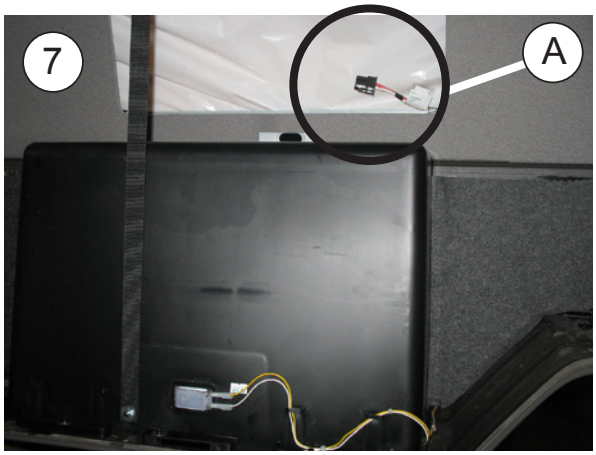

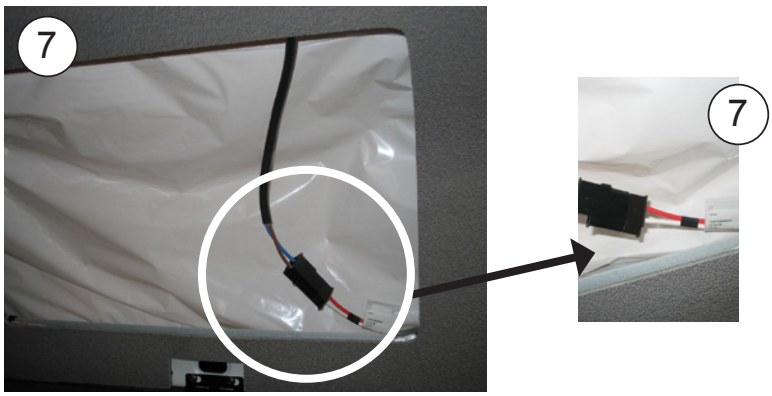

8 Otworzyć pokrywę bezpieczników i umieścić duży bezpiecznik 40 A w miejsce wskazanego.

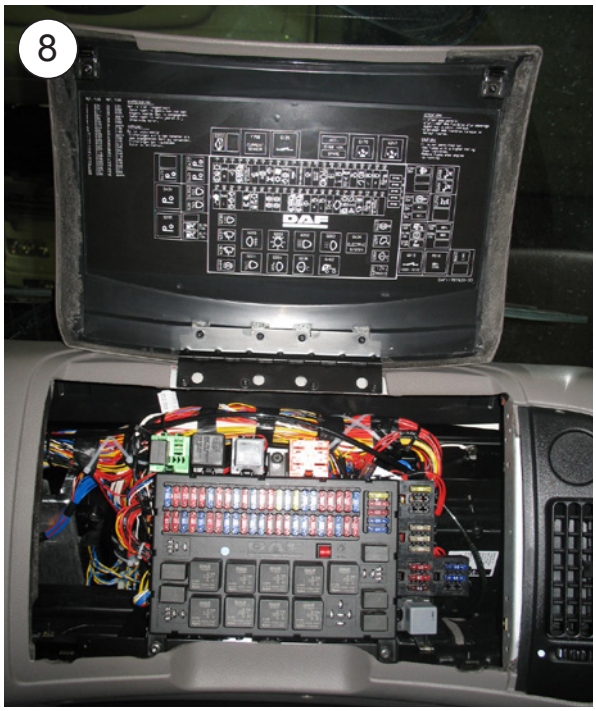

duży bezpiecznik 40 A

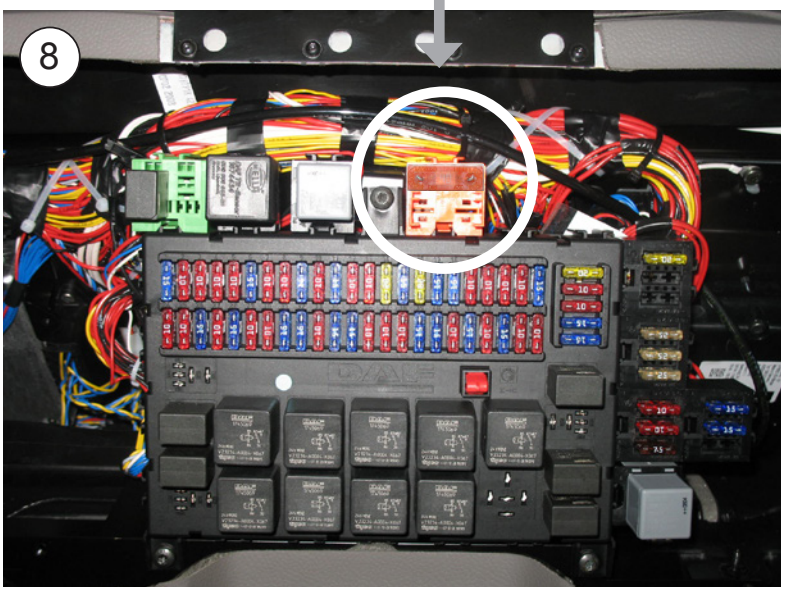

DLA MODELI SPACE I SUPER SPACE CAB EURO 6 BEZ ORYGINALNEGO GNIAZDA - Szczegółowe instrukcje instalacji przewodów

9 Zdemontuj wskazane pokrywy od wewnątrz kabiny.

10 Zdemontuj skrzynkę bezpieczników.

11 Przełóż końcówkę niebieskiego przewodu ze złączką wzdłuż oryginalnych kabli do punktu A i podłącz go.

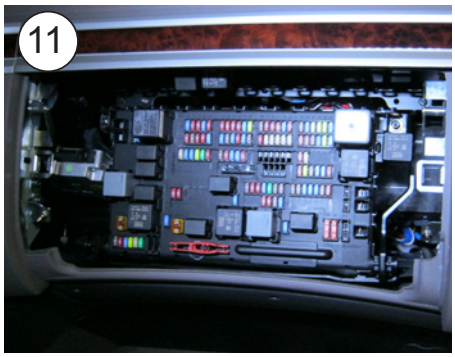

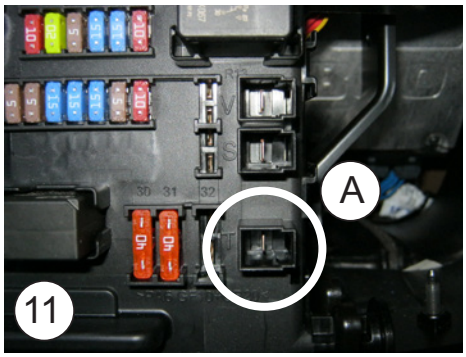

DLA MODELI SPACE I SUPER SPACE CAB EURO 6 BEZ ORYGINALNEGO GNIAZDA - Szczegółowe instrukcje instalacji przewodów

12 Włóż bezpiecznik 25A w (B).

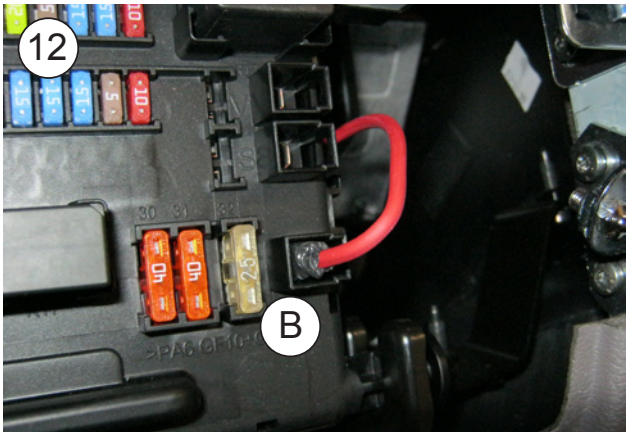

13 Przełóż końcówkę brązowego przewodu ze złączką wzdłuż oryginalnych kabli do punktu C i podłącz go.

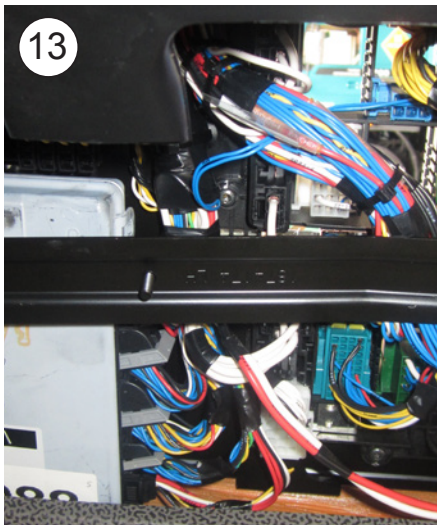

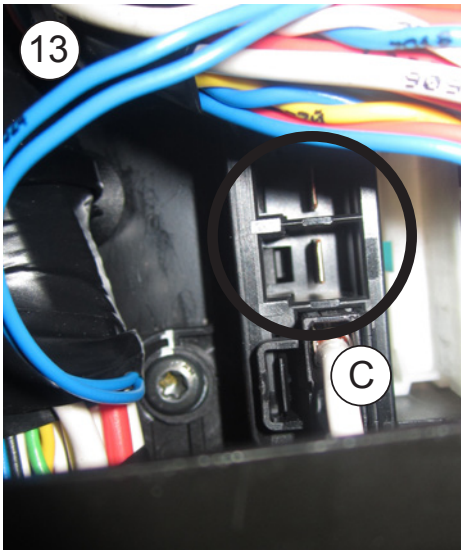

DLA MODELI SPACE I SUPER SPACE CAB EURO 6
Szczegółowe instrukcje instalacji przewodów

14 Otwórz prawy górny schowek (D) i zdemontuj pokrywę (E).

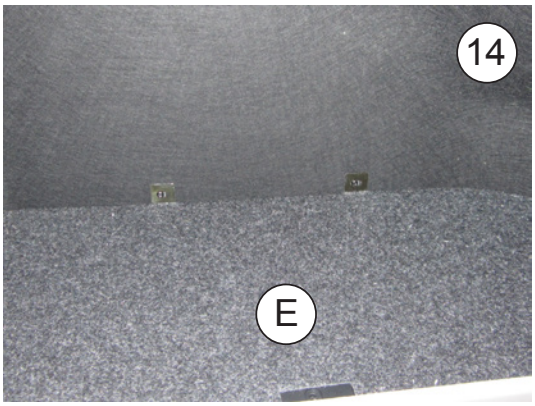

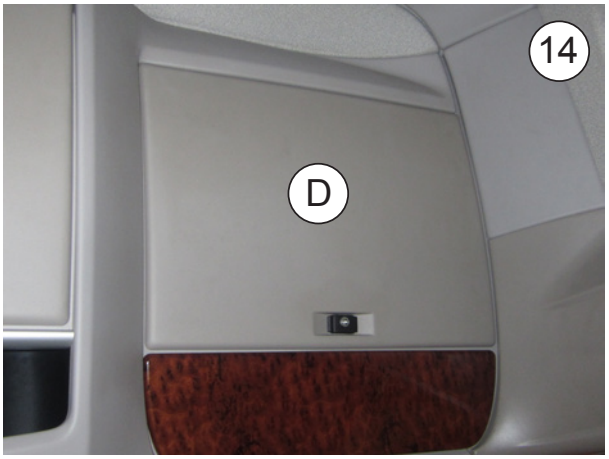

15 Wprowadź kable Az i M przez rurkę karbowaną, znajdującą się w dolnej części po stronie pasażera, i wyciągnij końcówki z drugiej strony, z rury wychodzącej do prawego górnego schowka.

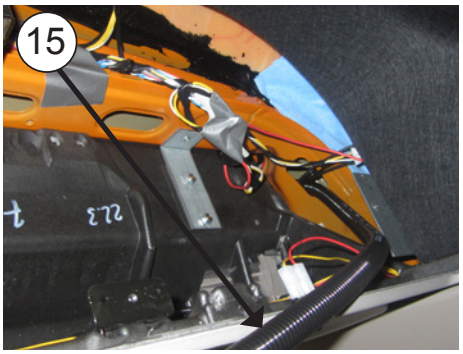

16 Zaciśnij otrzymane końcówki na przewodach Az i M i wprowadź do otrzymanej złączki tak, aby kolory zgadzały się z kolorami na złączce.

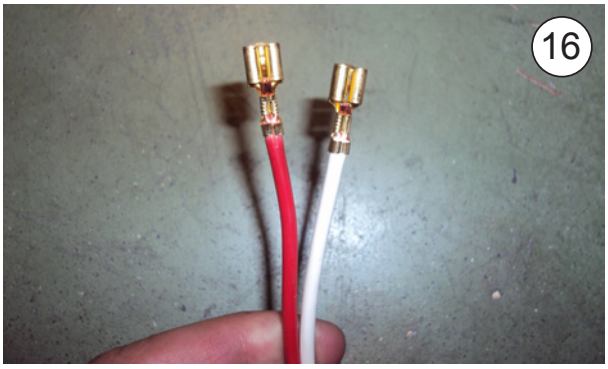

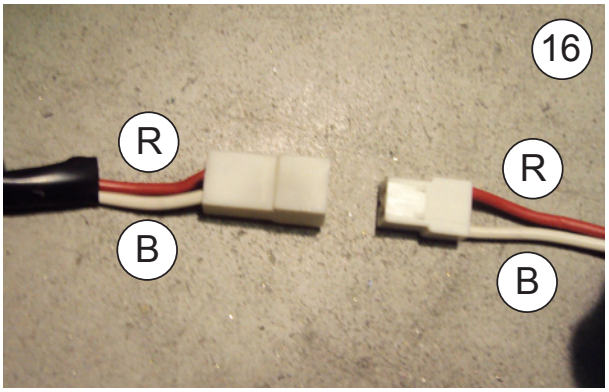

DLA MODELI SPACE I SUPER SPACE CAB EURO 6
Szczegółowe instrukcje instalacji przewodów

17	Połącz ze sobą złączki i przełóż kabel z tyłu, za oryginalnym schowkiem i za tapicerką. Poprowadź kabel do urządzenia i podłącz do niego.

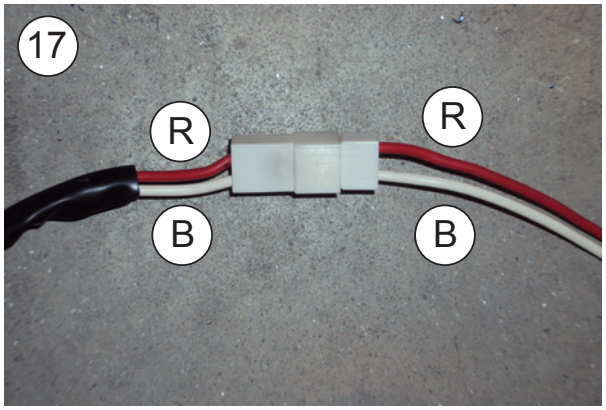

Widok poprzeczny do czasu umowania konsoli

DAF XF 105 SPACE CAB EURO 5 ZE SPOJLEREM NIEREGULOWANYM

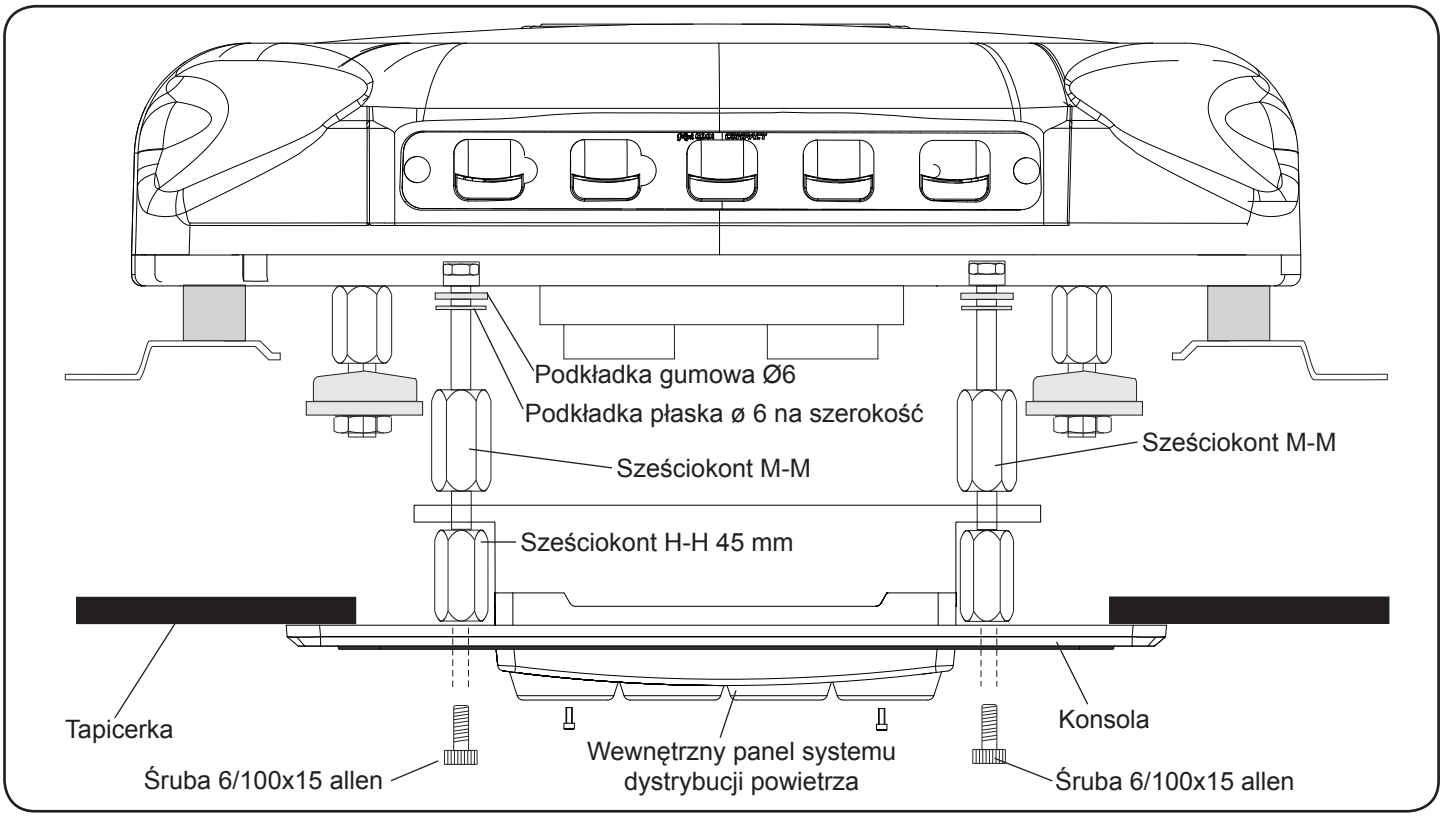

DAF XF SPACE CAB EURO 5 ZE SPOJLEREM REGULOWANYM I EURO 6

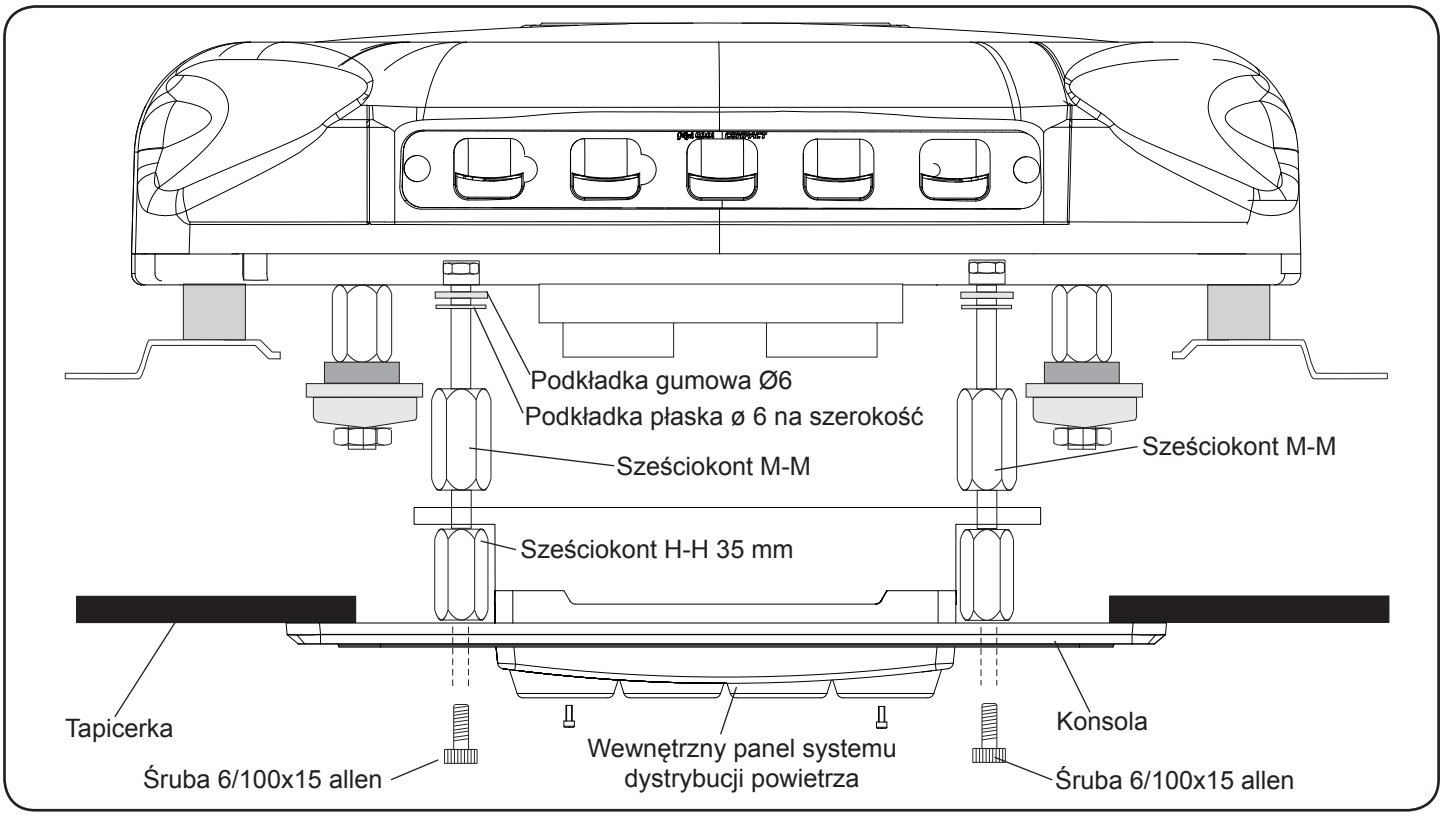

Widok poprzeczny do czasu umowania konsoli

DAF XF SUPER SPACE CAB EURO 5 I EURO 6

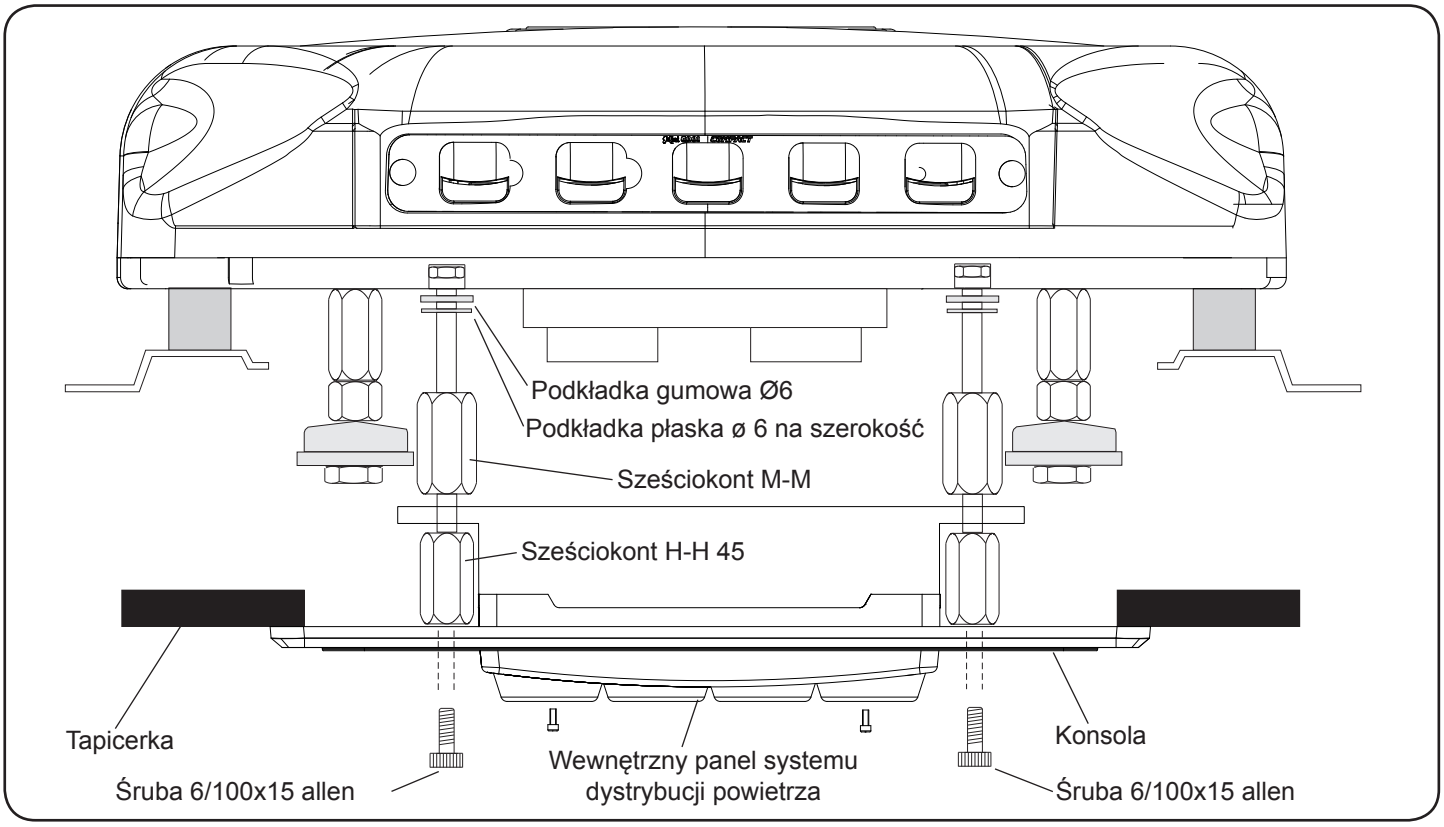

WSZYSTKIE MODELE

12

Zamontój ponownie zaślepki na swoim miejscu.

Zamontój konsolę na sześcianach H-H przy pmocy (4) śrub 6/100x15 allen, umieszczając krótszy koniec konsoli w przedniej części kabiny.

13	Zakryj (4) śruby M6/100x15 allen ozdobnymi, plastikowymi zaślepkami M6

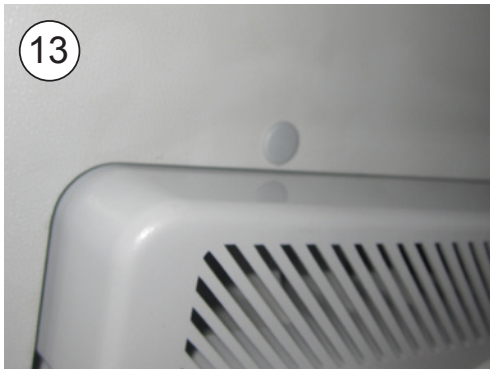

WSZYSTKIE MODELE Z ORYGINALNYM GNIAZDEM WE WŁAZIE
Schemat elektryczny

WAŻNA UWAGA!

Należy uważać, aby nie zamienić biegunów przy podłączaniu zasilania do urządzenia. Wyświetlacz nie włącza się, a urządzenie wyłącza się.

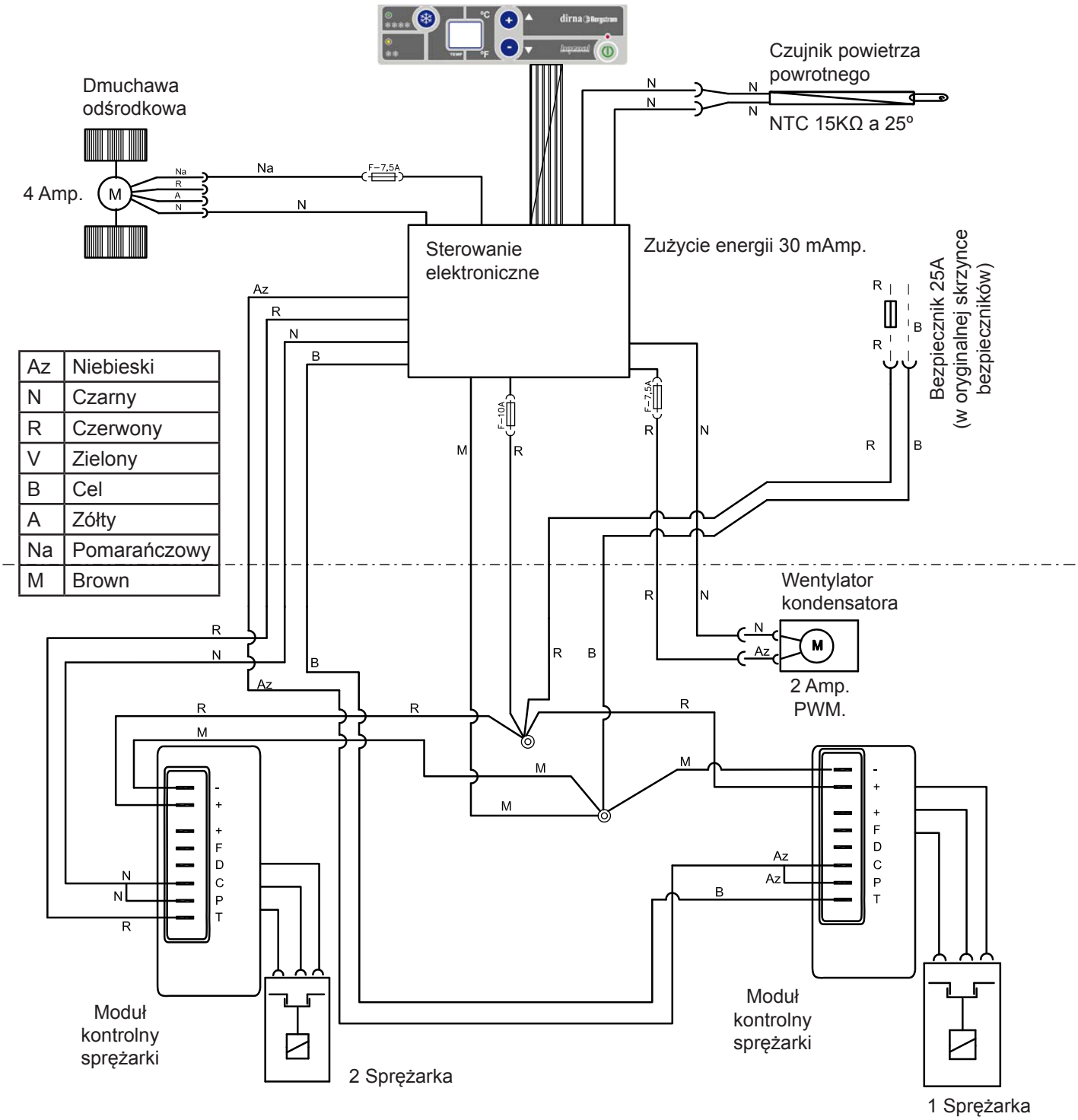

Az	Niebieski
N	Czarny
R	Czerwony
V	Zielony
B	Cel
A	Żółty
Na	Pomarańczowy
M	Brown

WSZYSTKIE MODELE EURO 5 ZA SCHOWKAMI W DESCE ROZDZIELCZEJ - Schemat elektryczny

WAŻNA UWAGA!

Należy uważać, aby nie zamienić biegunów przy podłączaniu zasilania do urządzenia. Wyświetlacz nie włącza się, a urządzenie wyłącza się.

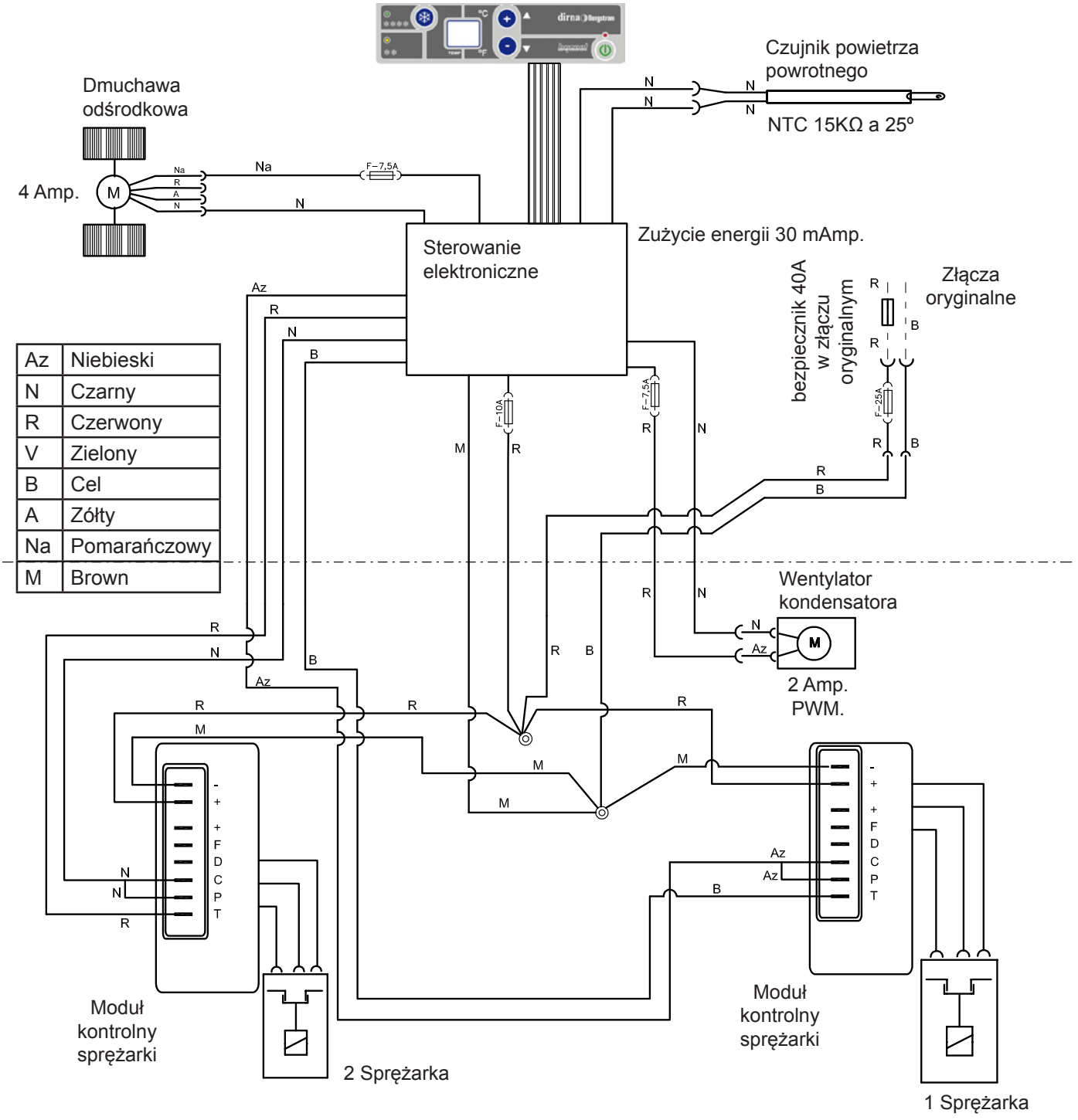

WSZYSTKIE MODELE EURO 6 BEZ ORYGINALNEGO GNIAZDA WE WŁAZIE - Schemat elektryczny

WAŻNA UWAGA!

Należy uważać, aby nie zamienić biegunów przy podłączaniu zasilania do urządzenia. Wyświetlacz nie włącza się, a urządzenie wyłącza się.

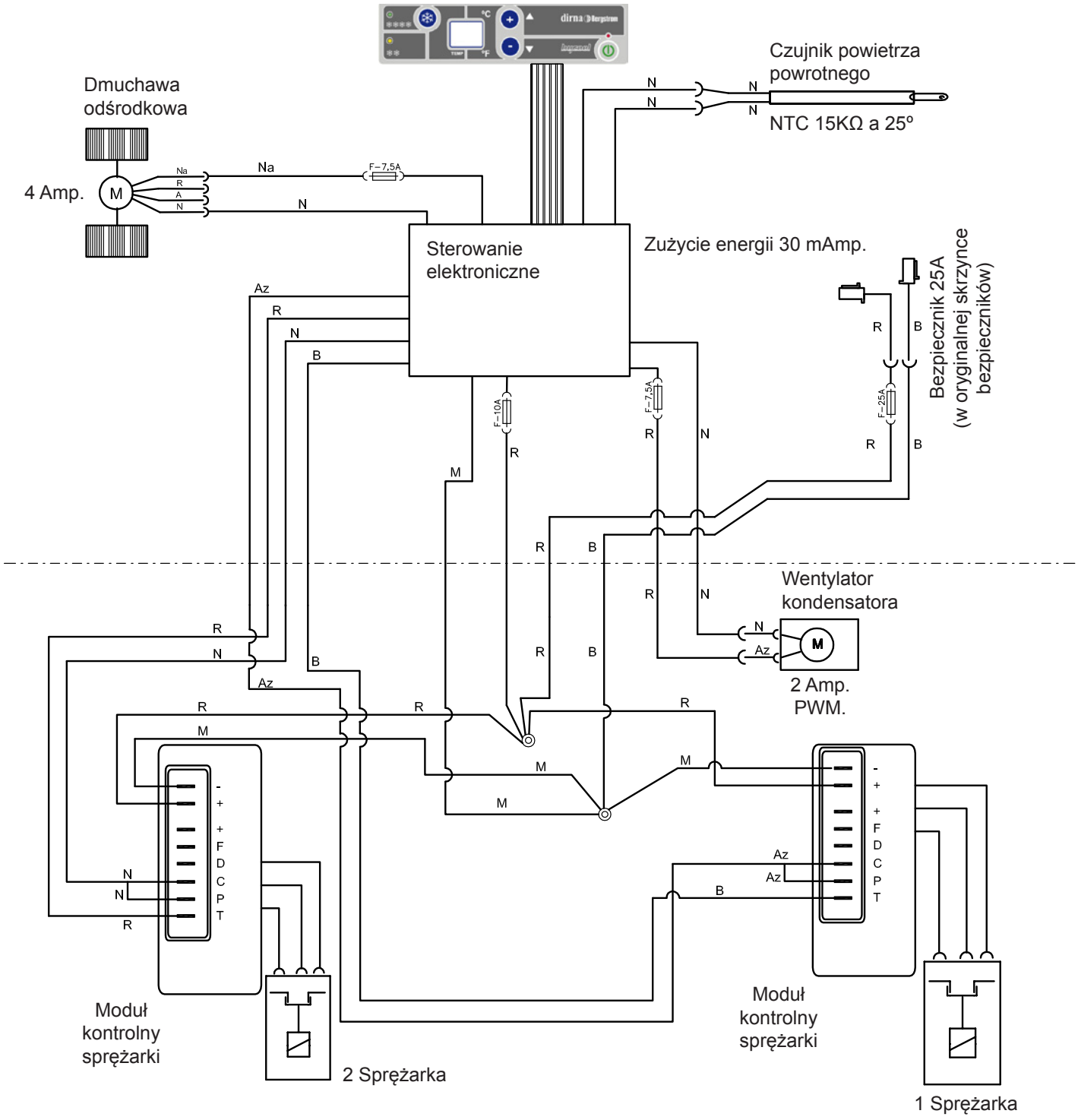

Ed:	17/02/2016
Md:	

dirna Bergstrom
Air conditioning for vehicles
Climate Control Systems

Francisco Alonso, 6
28806 Alcalá de Henares, Madrid
SPAIN

Contact	Phone	Fax	E-Mail
Sales (Ventas Internacional)	+34 91 8770510	+34 91 8771158	sales@dirna.bergstrominc.com
Comercial Nacional	+34 91 8775841	+34 91 8836321	ventas@dirna.bergstrominc.com
Orders & Deliveries (Logística internacional)	+34 91 8775846	+34 91 8771158	export@dirna.bergstrominc.com
Orders & Deliveries (Logística nacional)	+34 91 8775840	+34 91 8836321	comercial@dirna.bergstrominc.com
Technical Assistance (Internacional)	+49 511 86679681	+49 511 86679710	technicalassistance@dirna.bergstrominc.com
Technical Assistance (Nacional)	+34 91 8775845	+34 91 883 6321	jcastillo@dirna.bergstrominc.com

www.dirna.com
www.bycool.com

⚠	**ATENCIÓN:**	Dirna Bergstrom se reserva el derecho de efectuar modificaciones en cualquier momento de los datos contenidos en esta publicación, por razones técnicas o comerciales.
⚠	***NOTE:***	*For technical and commercial reasons, Dirna Bergstrom reserves the right to change the data contained in this brochure.*
⚠	**ATTENTION:**	Dirna Bergstrom se réserve le droit d´effectuer à tout moment des modifications des données reprises sur cette publication, pour des raisons techniques ou commerciales.
⚠	***HIWEIS:***	*Dirna Bergstrom behält sich vor, aus technischen oder kaufmännischen Gründen jederzeit Änderungen der Angaben dieser Veröffentlichung vorzunehmen.*
⚠	**ATTENZIONE:**	Dirna Bergstrom si riserva il diritto di effettuare modifiche in qualsiasi momento ai dati contenuti in questa pubblicazione, per motivi tecnici o commerciali.